Teplovodné sporáky na drevo – Séria STP / *Zentralheizungsherde - Serie STP / Wood-burning thermo-cookers - STP range*

A+

STP

Technické údaje / *Technische Daten / Technical data*

Šírka / *Länge / Width*	1050 mm
Hĺbka / *Tiefe / Depth*	600 mm
Výška sporáka (bez lišty pri stene) / *Herdhöhe (ohne Wischleiste) / Cooker Height (excluding upstand)*	850 mm
Hrúbka sporákového rámu / *Herdrahmenstärke / Top thickness*	30 mm
Presah sporákového rámu / *Herdrahmenüberstand / Top protrusion*	20 mm
Lišta pri stene (výška x hĺbka) / *Wischleiste (HxT) / Alzatina (wxd)*	40x15 mm
Oceľová sporáková platňa / *Stahl-Herdplatte / Steel plate*	681 x 481 mm
Priemer platničky/platničky s prstencami / *Durchmesser Einlegeplatte/-ringe / Grate diameter*	ø 320 mm
Výška podstavca / *Sockelhöhe/ Plinth height*	30 mm
Dvierka spaľovacej komory (šírka x výška) / *Feuerraumöffnung (LxH) / Loading door (WxH)*	260x265 mm
Hĺbka spaľovacej komory (priemerná hodnota) / *Tiefe Brennkammer (Mittelwert) / Combustion chamber depth (avg. val)*	420 mm
Rozmery rúry na pečenie (šírka x hĺbka x výška) / *Maße Backofen (LxTxH) / Oven dimensions (wxdxh)*	300 x 430 x 279 mm
Priemer vývodu spalín / *Durchmesser Rauchausgang / Flue outlet diameter*	ø 150 mm
Priemer prívodu externého vzduchu[3] / *Durchmesser externe Frischluftzufuhr[3] / Air intake diameter[3]*	ø 95 mm
Hmotnosť STP / *Gewicht STP / Weight STP*	335 Kg
Hmotnosť STP Rustik Keramika / *Gewicht STP Rustica Keramik / Weight STP Rustica Majolica*	370 Kg
Hmotnosť STP Rustik Prírodný kameň / *Gewicht STP Rustica Naturstein / Weight STP Rustica Natural stone*	385 Kg

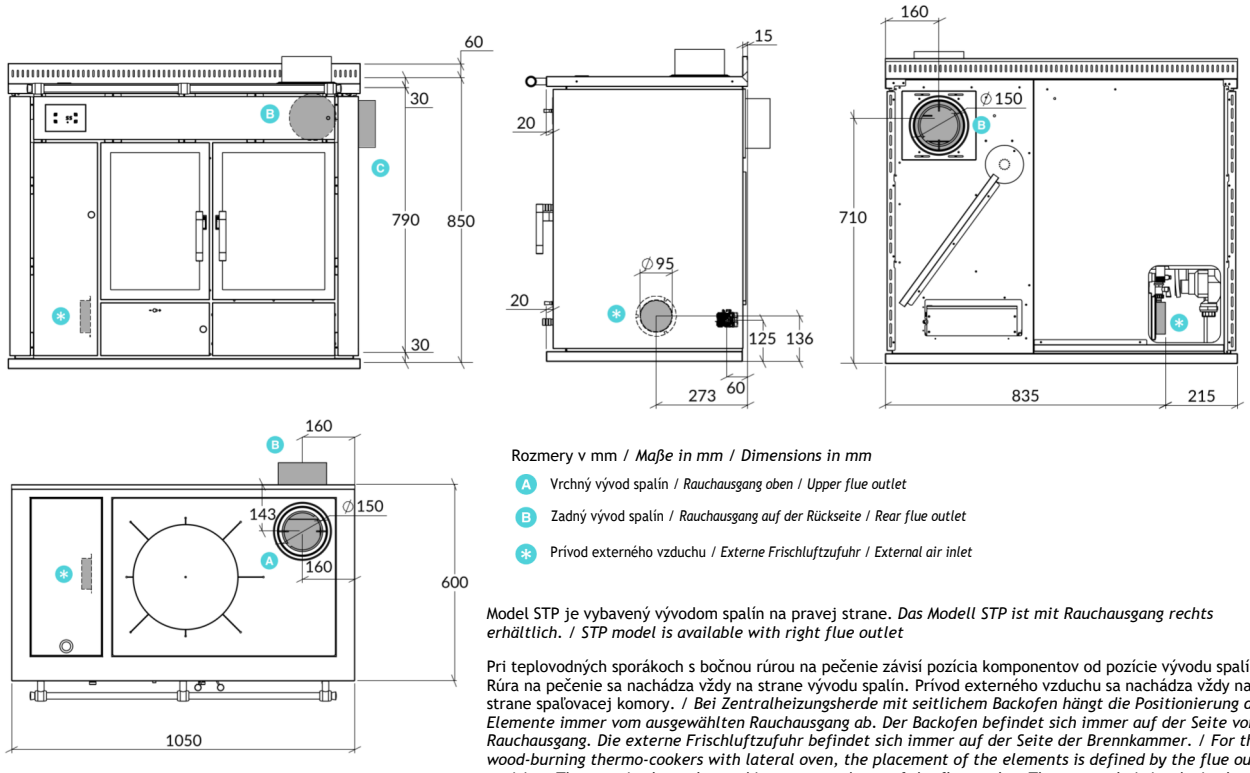

Rozmery v mm / *Maße in mm / Dimensions in mm*

- A Vrchný vývod spalín / *Rauchausgang oben / Upper flue outlet*
- B Zadný vývod spalín / *Rauchausgang auf der Rückseite / Rear flue outlet*
- ✱ Prívod externého vzduchu / *Externe Frischluftzufuhr / External air inlet*

Model STP je vybavený vývodom spalín na pravej strane. *Das Modell STP ist mit Rauchausgang rechts erhältlich. / STP model is available with right flue outlet*

Pri teplovodných sporákoch s bočnou rúrou na pečenie závisí pozícia komponentov od pozície vývodu spalín. Rúra na pečenie sa nachádza vždy na strane vývodu spalín. Prívod externého vzduchu sa nachádza vždy na strane spaľovacej komory. / *Bei Zentralheizungsherde mit seitlichem Backofen hängt die Positionierung der Elemente immer vom ausgewählten Rauchausgang ab. Der Backofen befindet sich immer auf der Seite vom Rauchausgang. Die externe Frischluftzufuhr befindet sich immer auf der Seite der Brennkammer. / For the wood-burning thermo-cookers with lateral oven, the placement of the elements is defined by the flue outlet position. The oven is always located in correspondence of the flue outlet. The external air intake is always located in correspondence of the fire chamber.*

Všetky uvedené vlastnosti a miery sa vzťahujú na štandardný produkt bez akýchkoľvek zmien či úprav na mieru. / *Alle angegebenen Eigenschaften und Maße beziehen sich auf das Standardprodukt, ohne Änderungen oder Personalisierungen. / All the features and dimensions indicated refer to the standard product, without modifications or customizations.*

(1) Výška uvedená so štandardnou výškou podstavca 30 mm. / *Maß Höhe mit serienmäßiger Sockelhöhe von 30mm. / Dimension with standard plinth h.30 mm.*
(2) Bočný vývod spalín len na požiadavku. / *Seitlicher Rauchausgang nur auf Anfrage. / The flue outlet on the side panel is only available upon request.*

Výkon(1) / *Leistung(1) / Power data(1)*

Palivo */ Brennstoff / Fuel*	Drevo */ Holz / Wood*
Menovitý výkon */ Nennwärmeleistung / Nominal power*	10,5 kW
Menovitý výkon do vody */ Leistung wasserseitig / Nominal power given to water*	4,7 kW
Menovitý výkon do okolia */ Raumheizvermögen / Nominal power given to environment*	5,8 kW
Produkcia teplej úžitkovej vody */ Produktion von Warmbrauchwasser / Hot water production*	17 l/min @ ΔT= 17°K 12,5 l/min @ ΔT= 24°K
Účinnosť */ Wirkungsgrad / Efficiency*	80,1 %
Emisie CO (13% 0_2) */ CO-Emission (13% 0_2) / Emissions CO (13% 0_2)*	1183 mg/Nm^3
Emisie NOx (13% 0_2) */ NOx-Emission (13% 0_2) / Emissions NOx (13% 0_2)*	124 mg/Nm^3
Emisie OGC (13% 0_2) */ OGC-Emission (13% 0_2) / Emissions OGC (13% 0_2)*	61 mg/Nm^3
Emisie pevných častíc (13% 0_2) */ Feinstaubemission (13% 0_2) / Dust emissions (13% 0_2)*	32 mg/Nm^3
Odporúčaný komínový ťah */ Empfohlener Förderdruck / Chimney vacuum*	12 Pa
Teplota spalín(2) */ Abgastemperatur(2) / Exhaust gas temperature(2)*	230 °C
Hmotnostný tok spalín */ Abgasmassenstrom / Exhaust gas flow*	13,8 g/s
Spotreba palivového dreva */ Holzverbrauch / Wood fuel consumption*	3,2 kg/h
Maximálna spaľovacia kapacita */ Max. Brennstoffmenge / Max. comb. quantity*	7,0 kg
Objem vykurovacieho kotla */ Fassungsvermögen Heizkessel / Boiler capacity*	~50 l
Maximálny tlak systému */ Anlagendruck (max) / System pressure (max)*	3 Bar
Autonómia */ Autonomie / Autonomy*	1 h
Elektrický výkon */ Stromstärke / Electric power*	80 W
Elektrické napätie */ Stromspannung / Tension*	230 V
Frekvencia */ Frequenz / Frequency*	50 Hz
Sezónna energetická účinnosť */ Saisonale Effizienz / Seasonal energy efficiency*	79,8 %
Certifikačná norma */ Norm der Zertifizierung / Certification law*	EN 16510-2-3

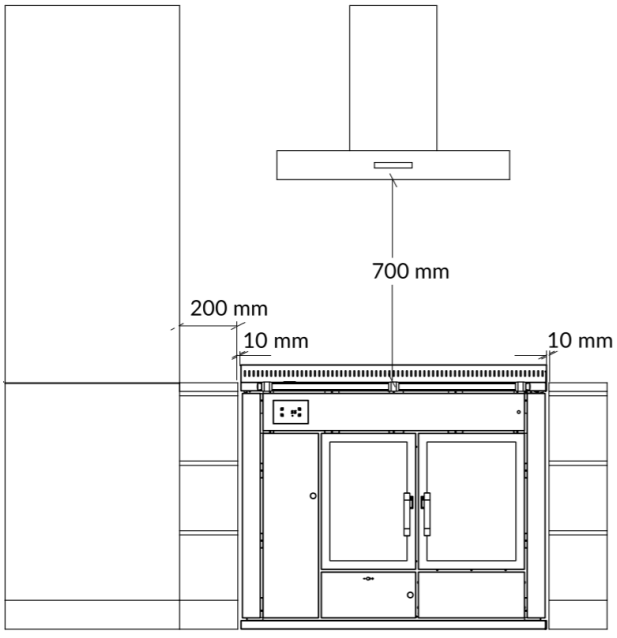

Bezpečnostné odstupy(3) / *Sicherheitsabstände(3) / Safety distances(3)*

Zboku vedľa platne */ Seitlich unterhalb der Platte / Lateral below the plate*	10 mm
Zozadu */ Hinten / Rear*	10 mm
Spredu */ Vorne / Front*	800 mm
Zhora */ Oben / Up*	700 mm
Zboku nad platňou */ Seitlich oberhalb der Platte / Lateral upon the plate*	200 mm
Podlaha spredu */ Vorderer Bodenbereich / Front floor*	400 mm
Podlaha zboku */ Seitlicher Frontbereich / Lateral floor*	400 mm

(1) Údaje sa môžu meniť podľa druhu použitého paliva. */ Die Daten können je nach Art des verwendeten Brennstoffs variieren. / The data might change according on the combustible used.*

(2) Priemerná teplota pri menovitom výkone. Okamžitá teplota spalín môže byť vyššia. Používajte vývodové rúry so špecifikáciou aspoň T400. */ Durchschnittstemperatur der Nennwärmeleistung. Die Rauchgastemperatur kann auch höher sein. Verwenden Sie Anschlussrohre mit einer Mindestanforderung von T400. / Average temperature at the rated power. Higher instantaneous flue temperatures are possible. We recommend you always use piping with a minimum specification of T400.*

(3) Bezpečnostné odstupy od ľahko vznietiteľných alebo na teplo citlivých materiálov bez prítomnosti dodatočnej izolácie. */ Sicherheitsabstände zu leicht entflammbaren oder temperaturempfindlichen Materialien ohne zusätzliche Isoliersysteme. / Safety distances from flammable or heat-sensitive material in the absence of additional insulation systems.*

Špecifikácie pripájania kotla / Spezifische Anschlüsse / Boiler fittings specifications

Pohľad spredu / *Vorderansicht* / *Front view*

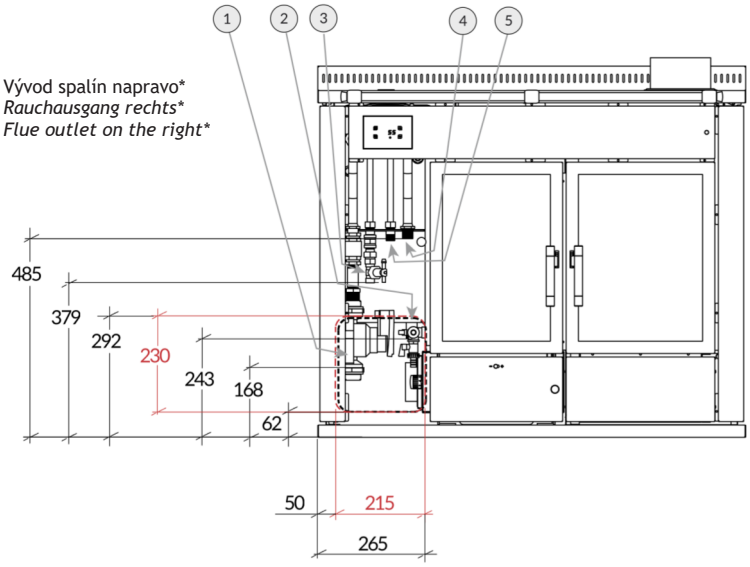

Pohľad zboku / *Seitenansicht* / *Side view*

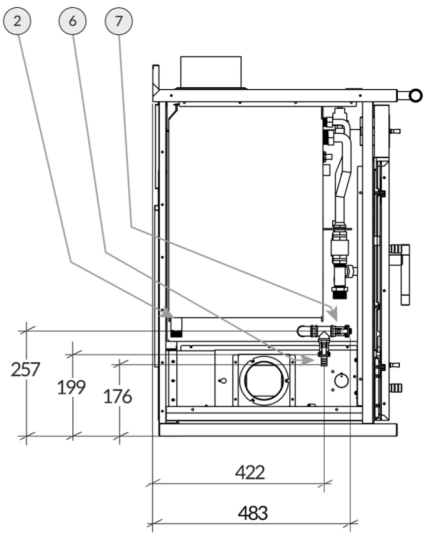

Pohľad spredu / *Vorderansicht* / *Front view*

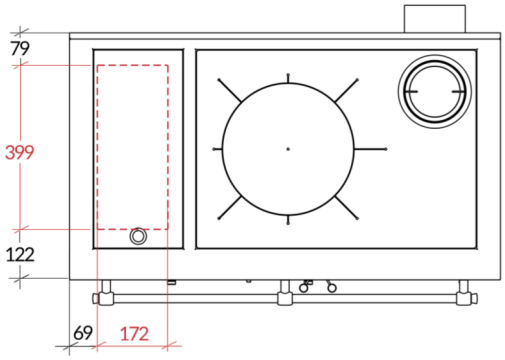

Rozmery v mm / *Maße in mm* / *Dimensions in mm*

Pozícia vývodu spalín je opísaná vzhľadom na prednú časť sporáka. / **Der Rauchausgang bezieht sich auf die Frontansicht. / *The flue outlet is always described while looking at the front of the thermo-cookers.*

Umiestnenie a rozmery otvorov na vedenie rozvodov sú vyznačené červenou farbou. / *Die Positionen und Maße der Öffnungen für den Durchgang der Leitungen sind in Rot gekennzeichnet. / The positions and dimensions of the cut-outs for the piping passageways are marked in red.*

Legenda / *Legende* / *Caption*

1. Odtok vody vykurovacieho systému 1” vnútorný závit / *Rücklauf Heizanlage 1” Innengewinde / Heating system return 1” F*
2. Bezpečnostný výpust ¾” M / *Sicherheitsablauf ¾” Außengewinde / Safety drain ¾” M*
3. Prívod studenej vody ½” vonkajší závit / *Eingang Kaltwasser ½” Außengewinde / Cold water inlet ½” M*
4. Prítok vody vykurovacieho systému ¾” vonkajší závit / *Zulauf Heizanlage ¾” Außengewinde / Heating system delivery ¾” M*
5. Vývod teplej vody ½” vonkajší závit/ *Ausgang Warmwasser ½” Außengewinde / Hot water outlet ½” M*
6. Odtok / *Ablauf / Drain*
7. Napúšťanie vykurovacieho kotla ½” vonkajší závit / *Befüllung Heizkessel ½” Außengewinde / Boiler filling*

Certifikácie: / *Zertifizierung: / Certifications:*

Certifikované technológie: / *Zertifizierte Technologie: / Certified Technology:*

Firma Rizzoli sa neustále usiluje o zlepšenie svojich produktov. Z tohto dôvodu sa môžu technické a estetické vlastnosti produktov v tomto liste zmeniť bez oznámenia vopred. / *Rizzoli ist stets um die Verbesserung seiner Erzeugnisse bemüht. Aus diesem Grund können technische und ästhetische Merkmale der in diesem Datenblatt beschriebenen Produkte ohne Vorankündigung geändert werden. / Rizzoli is constantly oriented towards the improvement of its products. For this reason, the technical and aesthetic characteristics of this sheet are subject to change without notice.*

Rizzoli® 04.26 SK

Systém vykurovania a zohrievania vody / Heizungs- und Warmwasseranlage / The thermo-sanitary system

Nižšie sú uvedené niektoré príklady možného prevedenia vykurovacieho systému. Rozloženie systému sa môže líšiť podľa typu obydlia a individuálnych potrieb zákazníkov. Firma Rizzoli odporúča, aby plánovanie vykurovacieho systému bolo vždy vykonané kvalifikovaným vykurovacím technikom a inštalácia bola realizovaná kvalifikovaným inštalatérom v súlade s aktuálne platnými normami. / *Nachstehend einige Beispiele möglicher Ausführungen der Anlage. Die Anordnung der Anlage kann je nach Wohnungstyp und individuellen Bedürfnissen des Kunden variieren. Rizzoli empfiehlt, die Planung der Anlage stets von einem hierzu berechtigten Heizungstechniker und die eigentliche Installation durch einen qualifizierten Installateur gemäß den in Kraft stehenden gesetzlichen Bestimmungen vornehmen zu lassen. / Some installation diagrams are shown below, as example only. The layout of the system may vary depending on the characteristics of the house and the user's needs. Rizzoli recommends that the design of the system be entrusted to a thermotechnician and that the installation be carried out by a qualified plumber installer. All in compliance with current regulations.*

Schéma 1 / *Beispiel 1* / *Scheme 1*

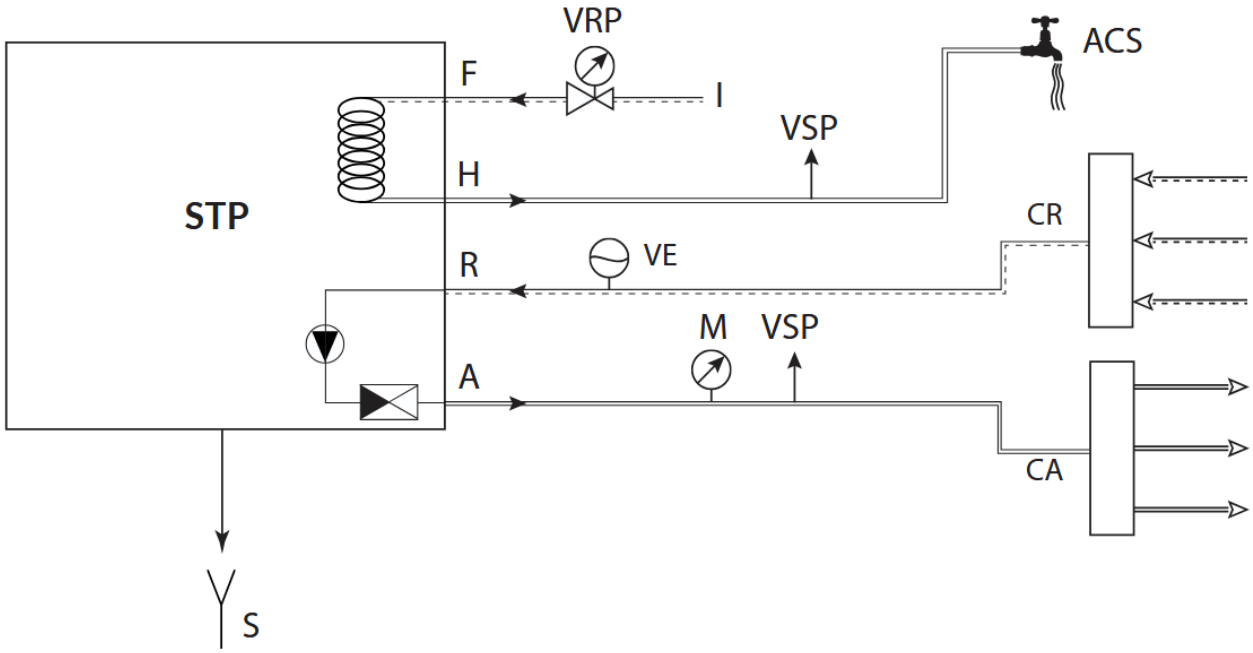

Schéma 2 / *Beispiel 2* / *Scheme 2*

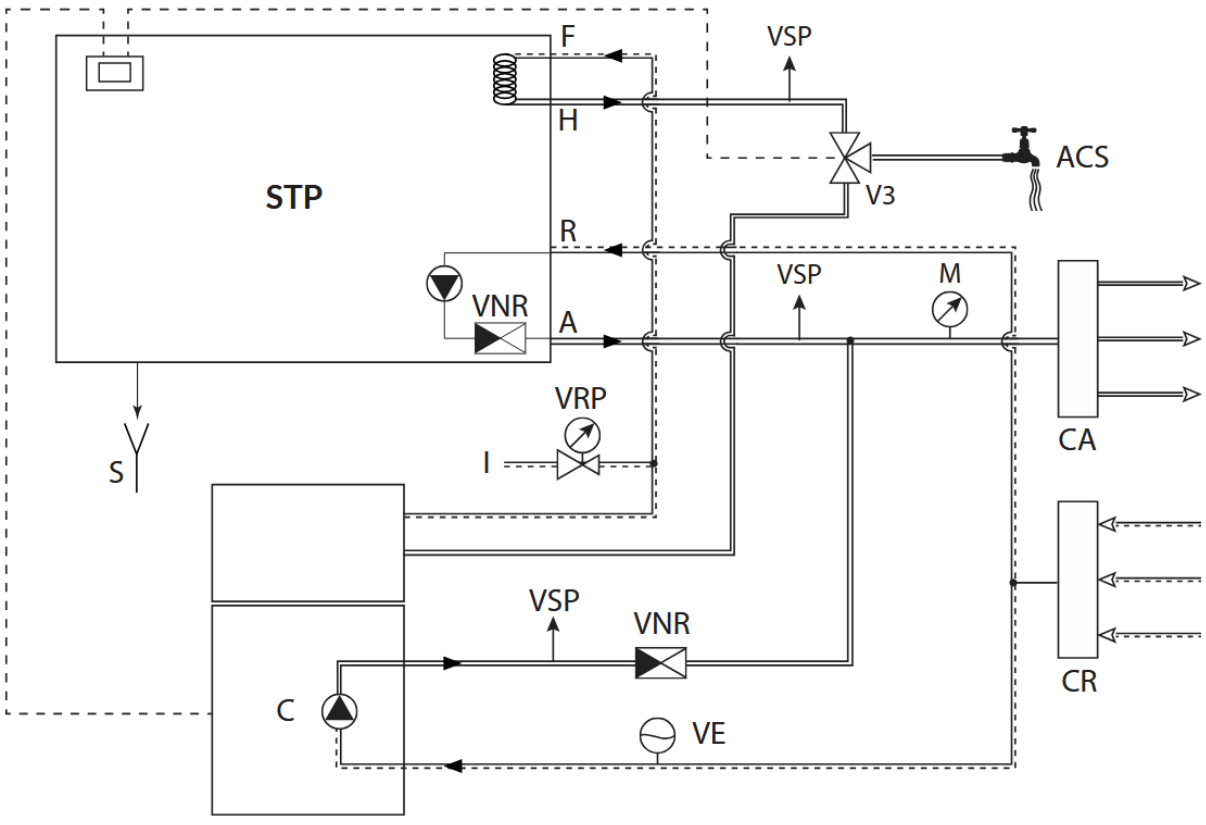

Rizzoli® 04.26 SK

Schéma 3 / *Beispiel 3* / *Scheme 3*

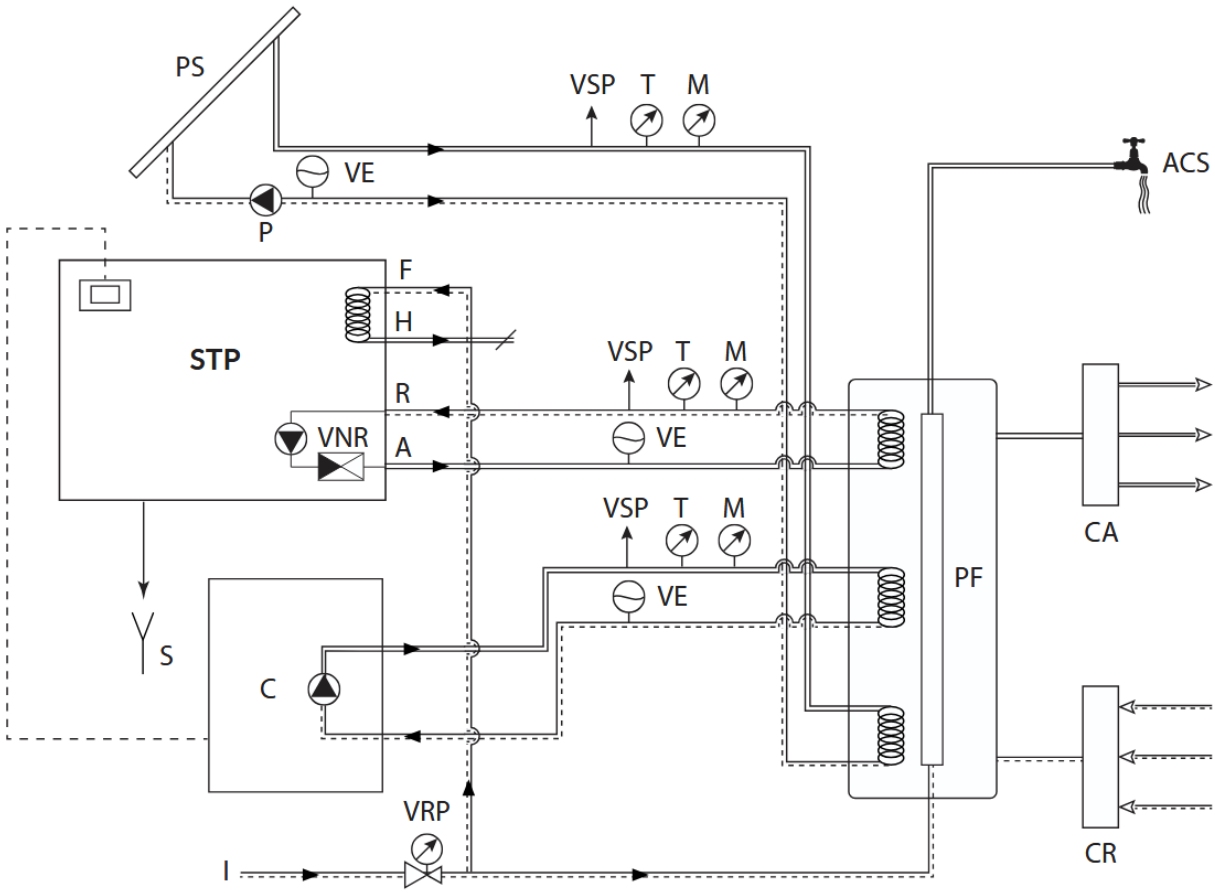

Legenda / *Legende* / *Caption*

	Teplá voda / *Warmwasser* / *Hot water*	VSP	Pretlakový ventil / *Überdruckventil* / *Overpressure valve*	ACS	Úžitková teplá voda / *Warmbrauchwasser* / *Sanitary hot water*
	Studená voda / *Kaltwasser* / *Cold water*	VRP	Tlakový redukčný ventil / *Druckminderventil* / *Pressure reduction valve*	I	Studená voda / *Kaltwasserleitung* / *Cold water*
M	Manometer / *Manometer* / *Manometer*	A	Prívod / *Zulauf* / *Going*	PF	Puffer / *Puffer* / *Puffer* / *Puffer*
P	Obehové čerpadlo / *Umwälzpumpe* / *Circulator*	R	Vývod / *Rücklauf* / *Return*	F	Prívod studenej vody / *Kaltwasserzulauf* / *Cold water entry*
VE	Uzavretá expanzná nádoba / *Geschl. Ausdehnungsgefäß* / *Closed expansion tank*	S	Odtok / *Ablauf* / *Discharge*	H	Vývod teplej úžitkovej vody / *Ausgang Warmbrauchwasser* / *Hot water outlet*
VNR	Spätný ventil / *Rückschlagventil* / *No return valve*	CA	Rozdeľovač prietoku / *Kollektorvorlauf* / *Going header*	C	Iný bojler / *Anderer Wärmeerzeuger* / *Other boiler*
T	Teplomer / *Thermometer* / *Thermometer*	CR	Zberač spätného toku / *Kollektorrücklauf* / *Return header*	PS	Solárne kolektory / *Sonnenkollektoren* / *Solar panel*