S ohňom a plameňom.

Návod na obsluhu a inštaláciu REGA



SK
2026-01

LOHBERGER

Predslov

Kúpou sporáka STYLE ste si vybrali kvalitný produkt od firmy Lohberger.

Okrem nadčasového dizajnu s úhľadným prevedením kladieme obzvlášť dôraz na špičkovú technológiu spaľovania, cenné materiály a perfektné spracovanie.

Správne zaobchádzanie a starostlivosť sú nevyhnutné pre bezproblémovú prevádzku a dlhú životnosť. Prečítajte si preto pozorne tento návod. Sme presvedeční, že Vám náš produkt potom prinesie veľa radosti.

Váš tím LOHBERGER

Náš prínos v ochrane životného prostredia

Pri spaľovaní sa z dreva uvoľní len také množstvo CO_2, aké bolo uložené v strome. Preto je jedno, či sa drevo spáli alebo nechá zhniť v lese.

Spaľovanie dreva je teda porovnateľné s prirodzeným "kolobehom uhlíka".

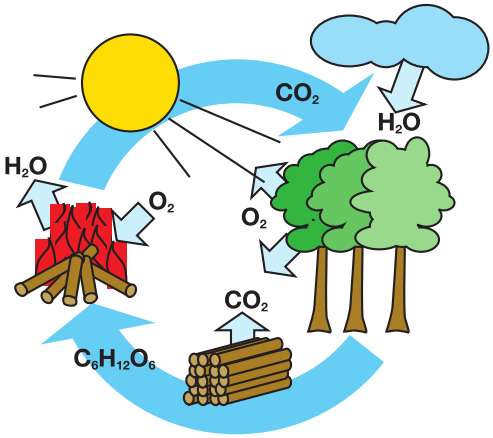

Inštrukcie k návodu

Nižšie uvedené označenia sú používané v tomto návode a Je potrebné ich brať do úvahy.

NEBEZPEČENSTVO ... označuje vyslovene nebezpečnú situáciu, ktorá môže viesť k ťažkým zraneniam alebo smrti, ak sa jej nepredíde.

POZOR ... označuje potenciálne nebezpečnú situáciu, ktorá môže viesť k menej vážnym alebo ľahkým zraneniam, ak sa jej nepredíde.

POZNÁMKA ... označuje potenciálne nebezpečnú situáciu, ktorá môže viesť k vecným škodám, ak sa jej nepredíde.

Chyby v sadzbe a tlači, rovnako ako mierne farebné odchýlky z technických dôvodov, odchýlky povrchov, zmeny v rozmeroch a technické zmeny sú vyhradené.

Obsah

Bezpečnostné inštrukcie 4

Dôležité inštrukcie 5

Kvalifikácia 5
Zodpovednosť 5
Odkaz na právne predpisy 5
Používanie len vhodných palív 5
Požiadavky na komín 5
Pravidelné čistenie a údržba 5
Náhradné diely a príslušenstvo 5
Spotrebič nesmie byť upravovaný 5
Správna inštalácia & uvedenie do prevádzky 5
Dostatočný prísun čerstvého vzduchu 6
Správna prevádzka 6
Pozor, komín sa môže upchať 6
Čo robiť pri požiari komína 6

Preprava / Balenie 6

Zabezpečenie počas prepravy 6
Možnosti prepravy 6

Opis spotrebiča 7

Dvierka spaľovacej komory 8
Rúra na pečenie 8
Teplomer rúry na pečenie 8
Varná doska 8
Nastaviteľný sokel 8

Dodatočná výbava 8

Nádoba na ohrievanie vody 8
Dvierka spaľovacej komory s okienkom 8
Sklokeramická varná doska 8
Panel sokla pre nastaviteľný sokel 8
Protipožiarne prvky 8

Dodatočný vývod spalín pre akumulačný systém 9

Umiestnenie spotrebiča 10

Nosnosť podlahy 10
Nastaviteľná výška spotrebiča 10
Prestavenie pripojenia dymovodu 10
Prestavenie pripojenia dymovodu vzadu 10
Bezpečnostné odstupy 11
Ochrana podlahy 11
Nábytok nad sporákom 11

Pripojenie spotrebiča 12

Komín 12
Vzduch na spaľovanie 13

Obsluha 14

Zariadenie na zakurovanie 14
Zariadenie na trasenie roštu 14
Poistka na dvierkach popolníka 14
Nastavenie prívodu vzduchu 14

Prvé uvedenie do prevádzky 15

Poznámka – vznik zápachu 15
Poznámka - zvuky 15

Palivá 15

Povolené palivá 15
Nepovolené palivá 15

Princípy horenia 16

Predpoklady horenia 16
Proces horenia 16
Čisté horenie 16
JETIFIRE-horenie 16

Vykurovanie 17

Kontrola pred každým zakúrením 17
Zakúrenie 17
Vykurovanie 17
Vykurovanie v prechodnom období 17
Množstvo paliva 18
Výška naloženého paliva 18
Nastavenia vzduchu 18
Varenie 18
Pečenie 18

Údržba / Čistenie 19

Čistenie vysávačom 19
Čistenie roštu 19
Čistenie popolníka 19
Spaľovacia komory / Vývody spalín 19
Otvor na čistenie 19
Čistenie dymovodu 20
Čistenie skla spaľovacej komory 20
Dvierka rúry na pečenie 20
Čistenie skla dvierok rúry 20
Oceľová varná doska 21
Sklokeramická varná doska 21

Odstránenie porúch 22

Zákaznícky servis 23

Demontáž, recyklácia a zbavenie sa odpadu 23

Typová skúška / Pečať kvality 24

Technické údaje 24

Technický list v súlade s EN 16510-1 25

CE-označenie a výrobný štítok 29

Technická dokumentácia (EU) 2015/1185 33

Rozmery 37

Záručné podmienky 39

Bezpečnostné inštrukcie



NEBEZPEČENSTVO POPÁLENIA

Myslite na to, že niektoré časi sporáka (dvierka, rúčky...) sa môžu počas prevádzky zohriať a prestavovať nebezpečenstvo popálenia sa. Pri obsluhe sporáka používajte preto priloženú ochrannú rukavicu alebo iné ochranné pomôcky.



NEBEZPEČENSTVO POŽIARU

Konvekčné vzduchové otvory nesmú byť uzavreté, aby sa predišlo hromadeniu tepla!

Pri umiestnení spotrebiča si dávajte pozor na bezpečnostné odstupy od horľavých materiálov.



POZOR – DETI PRI HRE

Spotrebič je počas prevádzky veľmi horúci – obzvlášť na skle dvierok a na plášti! Dávajte preto pozor na to, aby deti počas prevádzky dodržovali dostatočný odstup.

Pred inštaláciou a uvedením do prevádzky si pozorne prečítajte tento návod. Vyhnete sa tým chybám, ktoré by mohli byť spôsobené nesprávnym používaním alebo umiestnením.

• Na prepravu spotrebiča sa môžu používať len povolené pomôcky, ktoré majú dostatočnú nosnosť.
→ Viacej v kapitole Preprava

• Počas horenia dreva sa uvoľňuje tepelná energia, ktorá spôsobuje silné ohrievanie skla dvierok a povrchu zariadenia. Pri dotýkaní sa týchto častí bez príslušného ochranného odevu alebo pomôcok (napr. rukavice) hrozí nebezpečenstvo popálenia.

• Zariadenie môže byť uvedené do prevádzky až po profesionálnom pripojení na komín.

• Kontrolujte, či Váš spotrebič nie je poškodený (napr. sklo).

• Dávajte pozor, aby sa do sporáka nedávalo viacej dreva, ako je potrebné pre menovitý výkon.

• Pri prikladaní do sporáka otvárajte dvierka pomaly, aby dym odišiel cez komín. Vyhnete sa tak úniku dymu do miestnosti.

• Vedenia dymu sporáka počas prevádzky neuzatvárajte, hrozí nebezpečenstvo vzplanutia.

• Dvierka spaľovacej komory počas prevádzky majte vždy zatvorené. Vyhýbajte sa prehriatiu zariadenia. Na takto vzniknuté škody sa nevzťahuje záruka!

• Sporák sa nesmie používať, keď sú tesnenia na dvierkach poškodené.

• Je zakázané odkladať na sporák alebo do jeho blízkosti predmety, ktoré nie sú odolné voči teplu. Na sporák nepokladajte handry, ktoré chcete vysušiť. Sušenie oblečenia alebo podobných vecí sa môže vykonávať v dostatočnej vzdialenosti od sporáka (nebezpečenstvo požiaru)!

• Prehriate oleje a tuky sa môžu sami vznietiť, pokrmy s tukom alebo olejmi (napr. hranolčeky) pripravujte preto vždy pod dohľadom. Horiaci olej alebo tuk nikdy nehaste vodou! Zakryte hrniec pokrievkou a presuňte ho z horúcej varnej platne.

• Počas prevádzky sporáka je zakázané pracovať s ľahko vznietiteľnými alebo výbušnými látkami v miestnosti so sporákom alebo v susediacich miestnostiach.

• Nepoužívajte benzín, benzínové oleje do lámp, petrolej, podpaľovač uhlia na grilovanie, etanol alebo podobné kvapaliny na zapálenie ohňa alebo na “znovuzapálenie ohňa” v sporáku. Všetky takéto kvapaliny by sa nemali nachádzať v blízkosti sporáka, keď je v prevádzke.

• Sporák musí mať počas prevádzky zatvorené dvierka spaľovacej komory. Mohli by unikať zdravie ohrozujúce plyny, poprípade by mohlo dôjsť k vzbĺknutiu.

• V žiadnom prípade neodstraňujte bezpečnostné prvky ako plechy na ochranu pred sálaním tepla a podobné.

• Pripojenia dymovodu a prívodu externého vzduchu nesmú byť upravované. Pred uvedením do prevádzky, poprípade počas prevádzky, musia byť vedenia spalín a prívody vzduchu voľné.

• V prípade sporáka s prívodom vzduchu z miestnosti zabezpečte, aby bola miestnosť dostatočne vetraná.

• V prípade nepriaznivých poveternostných podmienok, ako napríklad v prípade spätného ťahu v komíne, sa sporák nemôže používať.

• Pri používaní rúry na pečenie vzniká nebezpečenstvo popálenia! Používajte preto chňapky alebo rukavice.

• V rúre na pečenie neskladujte predmety, ktoré by pri prevádzke sporáka mohli spôsobiť nebezpečenstvo.

• Pri otváraní rúry na pečenie si dávajte pozor, nenakláňajte sa hneď nad otvorené dvierka rúry. Pri otvorení dvierok z rúry uniká horúci vzduch, poprípade vodná para.

• Pri pečení v rúre musia byť dvierka rúry vždy úplne zatvorené.

Dôležité inštrukcie

Kvalifikácia

S pomocou priloženej dokumentácie ste schopní ...
... zariadenie bezpečne obsluhovať
... využiť Váš sporák naplno
... vykonávať údržbu a čistenie sporáka

Uschovajte tento návod na použitie na dobre prístupnom mieste až do demontáže zariadenia a odovzdajte ich prípadnému novému majiteľovi. V prípade, že sa návod poškodí alebo zničí, Váš predajca vám je stále schopný zabezpečiť nový kus. Ilustrácie a zjednodušené zobrazenia sú všeobecné. Nie sú zostrojené v jednotnej mierke.
Údaje ohľadom orientácie ako „spredu/zozadu“ sa vždy vzťahujú na pohľad spredu na sporák.
Rozmery a technické údaje sú uvádzané v jednotkách SI (Medzinárodná sústava jednotiek). Ak nie je uvedené inak, jedná sa o centimetre.

Zodpovednosť

V prípade ujm na zdraví alebo majetku je za štandard zhotovenia a bezpečnosť zariadenia výrobca zodpovedný len v prípade dokázateľných konštrukčných chýb.

Výrobca nie je zodpovedný v prípade ...
... nesprávneho používania
... nesprávnej obsluhy
... nedostatočnej údržby
... používania neoriginálnych náhradných dielov
... úprava štruktúry produktu

Nesprávne používanie

Nesprávne používanie zariadenia môže mať za následok život ohrozujúce zranenia a veľké škody na majetku a môže viesť k neuplatniteľnosti záruky.

Za nesprávne používanie sa považuje ...
... každý zásah do štruktúry zariadenia.
... používanie bez správneho pripojenia na komín.
... prevádzka s otvorenými dvierkami a poklopmi.
... používanie bez preštudovania inštrukcií.
... namontovanie neautorizovaných náhradných dielov.
... používanie nepovolených palív.

Odkaz na právne predpisy

Pri inštalácii a prevádzke zariadenia musia byť dodržané všetky miestne predpisy, rovnako ako všetky relevantné štátne a európske normy a zákony.

Používanie len vhodných palív

Ako palivo používajte len vhodné, dobre vyschnuté, kvalitné drevo z ekologicky udržateľných zdrojov.

Požiadavky na komín

Vhodnosť a pripravenosť na použitie nových alebo už existujúcich komínov pred (prvým) uvedením do prevádzky musí byť dokázaná certifikátom od príslušného kominára.

Prístup na čistenie sporáka, dymovodu a komína musí byť zabezpečený.

Používateľ musí rúru komína udržiavať čistú (nesmie byť zakrytá alebo upchatá). Je potrebné sa starať o správne vetranie v miestnosti (dostatočný prísun čerstvého vzduchu). V prípade poškodení alebo zmien vo vykurovacom systéme je potrebné na ne upozorniť. Z dôvodu nižších teplôt spalín v prechodnom období je potrebné, aby bol komín odolný voči vlhku a dobre utesnený. Dym a spaliny musia byť odvádzané do vzduchu bez obmedzovania.

Pravidelné čistenie a údržba

Každý vykurovací systém vrátane všetkých pripojených komponentov (komín, dymovod...) musí byť pravidelne čistený a udržiavaný, aby si zachoval svoju funkčnosť a efektivitu.

Prístup na čistenie sporáka, dymovodu a komína musí byť zabezpečený.

Dodržujte pri tom informácie o čistení a údržbe uvedené v tomto návode. Aj váš príslušný kominár by sa mal podieľať na čistení vykurovacieho systému. Len čistý a správne nastavený sporák vykuruje ekonomicky.

Náhradné diely a príslušenstvo

Používajte len originálne náhradné diely. Tie viete si zabezpečiť u Vášho predajcu. Spotrebné diely (napr. tesnenia), tepelne namáhané časti (šamotové alebo liatinové časti) alebo poškodené časti je nutné v prípade potreby vymeniť čo najskôr. Používajte príslušenstvo, ktoré je dostupné pre Váš spotrebič a autorizované.

Spotrebič nesmie byť upravovaný

Toto neplatí pre nami poskytované, overené originálne náhradné diely, našou zákazníckou službou prevedené práce alebo profesionálne vykonané práce (vykonané však môžu byť len tie, ktoré sú uvedené v tomto návode).

Správna inštalácia a uvedenie do prevádzky

Bezpečnosť zariadenia je daná len vtedy, keď je nainštalované profesionálnym technikom za dodržiavania platných noriem a predpisov. Dbajte na dodržiavanie požiadaviek platných zákonov, noriem, rovnako ako na dodržiavania miestnych stavebných predpisov. Zavolajte príslušného kominára na posúdenie stavebných alebo technických okolností.

Prvé 2-3 dni vykurujte so zníženým výkonom.
Pri vykurovaní v prvých dňoch je možné, že vnútorné šamotové obloženie mierne popraská. Nemá to však žiaden vplyv na funkciu sporáka.

Dostatočný prísun čerstvého vzduchu

Pri prevádzke závislej od vzduchu v miestnosti dbajte na dostatočný prívod vzduchu do miestnosti počas používania sporáka! Zaistená musí byť výmena vzduchu s minimálnou hodnotou 0,8 x objem miestnosti za hodinu. Pri tesne zatvorených oknách a dverách alebo v prítomnosti iných zariadení, ktoré odsávajú vzduch, ako digestory, sušičky, ventilátory atď. v miestnosti so sporákom, je potrebné zabezpečiť prívod externého vzduchu. Dbajte na to, aby otvory na prívod vzduchu neboli počas prevádzky uzavreté či upchaté.

Ak sú v rovnakej miestnosti viaceré vykurovacie zariadenia, musí byť prívod vzduchu dostatočný pre správnu prevádzku všetkých prítomných zariadení!

Správna prevádzka

Pre správnu obsluhu zariadenia je potrebné dbať na inštrukcie uvedené v tomto návode ohľadom umiestnenia a obsluhy, rovnako ako na upozornenia týkajúce sa bezpečnosti a ochrany životného prostredia. Nezabúdajte, že Váš sporák nemá detské poistky a preto by nemal byť obsluhovaný deťmi, ale ani inými neautorizovanými osobami. Pri neodbornej inštalácii, neodbornom uvedení do prevádzky alebo pri používaní v rozpore s požiadavkami zariadenia (technická dokumentácia, návod na použitie) zaniká nárok na záruku.

Pozor, komín sa môže upchať

Nebezpečenstvo: Dym vznikajúci pri upchatom komíne je nebezpečný. Komín a dymovod nesmú mať v sebe prekážky a byť zhotovené v súlade s inštrukciami. Vývody spalín častí vedúcich vodu musia byť priechodné a v súlade s pravidlami pravidelne čistené.

Dávajte obzvlášť pozor, keď chcete v sporáku kúriť po dlhšej dobe nepoužívania. Predtým, než ho uvediete do prevádzky, nechajte ho skontrolovať odborníkom (kominárom).

Čo robiť pri požiari komína

Kvôli nepravidelnému čisteniu ohniska, dymovodu a komína, poprípade kvôli spaľovaniu na to neurčených palív môže dôjsť k vznieteniu spalín v komíne. To môže viesť k požiaru komína.

Neotvárajte dvierka sporáka a uzavrite všetky prívody vzduchu / regulácie prívodu vzduchu! Horľavé predmety odneste od komína! V žiadnom prípade sa nesnažte požiar uhasiť pomocou vody. Náhlym vznikaním vodnej pary by sa mohol komín roztrhnúť!

--> Zavolajte na tiesňovú linku hasičského zboru!

Preprava / Balenie

Balenie Vášho zariadenia ponúka veľmi dobrú ochranu pred poškodením pri preprave. Napriek tomu nemôže byť vylúčená možnosť poškodenia sporáka a príslušenstva pri preprave.

Po rozbalení je potrebné pozorne skontrolovať, či je zásielka kompletná a či počas prepravy nevznikli škody. Skryté škody vzniknuté počas prepravy môžu byť reklamované len do 7 pracovných dní od doručenia.

POZNÁMKA: Viditeľné škody je potrebné okamžite nahlásiť doručovateľovi! Oneskorená reklamácia nie je možná!

Zabezpečenie počas prepravy

Pred zložením sporáka z prepravnej palety je potrebné vykonať nasledovné kroky:

1. Odstráňte bezpečnostné prepravné skrutky v priestore sokla na zadnej strane zariadenia (2 kusy).
2. Odstráňte bezpečnostné prepravné skrutky podporných plechov v priestore sokla na prednej strane zariadenia (4 kusy).
3. Zariadenie nakloňte jemne dopredu a podporné plechy (2 kusy) odstráňte.

Možnosti prepravy

Preprava s paletou:

Sporák aj s paletou prepravte na miesto inštalácie. Zásuvku na drevo vyberte, vyberte aj varnú dosku, odstráňte bezpečnostné prvky balenia a zariadenie zdvihnite z palety.

Preprava s nákladným vozíkom

Preprava pomocou nákladného vozíka je možná zboku, zo strany spaľovacej komory. Na to je potrebné vybrať zásuvku na palivo, varnú dosku, pri prevedeniach s granitovým obložením je potrebné odmontovať bočné steny a nakoniec sporák pomocou nákladného vozíka prepraviť.

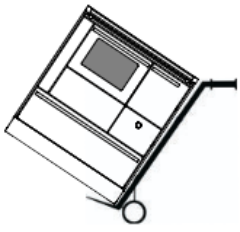

POZNÁMKA: Ak má zariadenie vytiahnuté oceľové nožičky, pohybujte s ním opatrne, aby nedošlo k jeho poškodeniu, poprípade k poškodeniu podlahy.

Opis spotrebiča

Pri kuchynských sporákoch REGA ide o sporáky s dočasným horením, ktoré boli navrhnuté špeciálne na spaľovanie štiepaného dreva. Rozdiel medzi nimi a medzi sporákmi s dlhým horením leží v intervale prikladania, nie v dĺžke horenia. To znamená, že aj sporáky s dočasným horením môžu byť bez akéhokoľvek rizika používané nepretržite počas dlhšieho časového úseku.

Telo sporáka je tvorené konštrukciou z oceľového plechu spojenou skrutkami, na obklad sporáka boli využité vysokokvalitné materiály ako ušľachtilá oceľ, smaltovaná oceľ, atď.

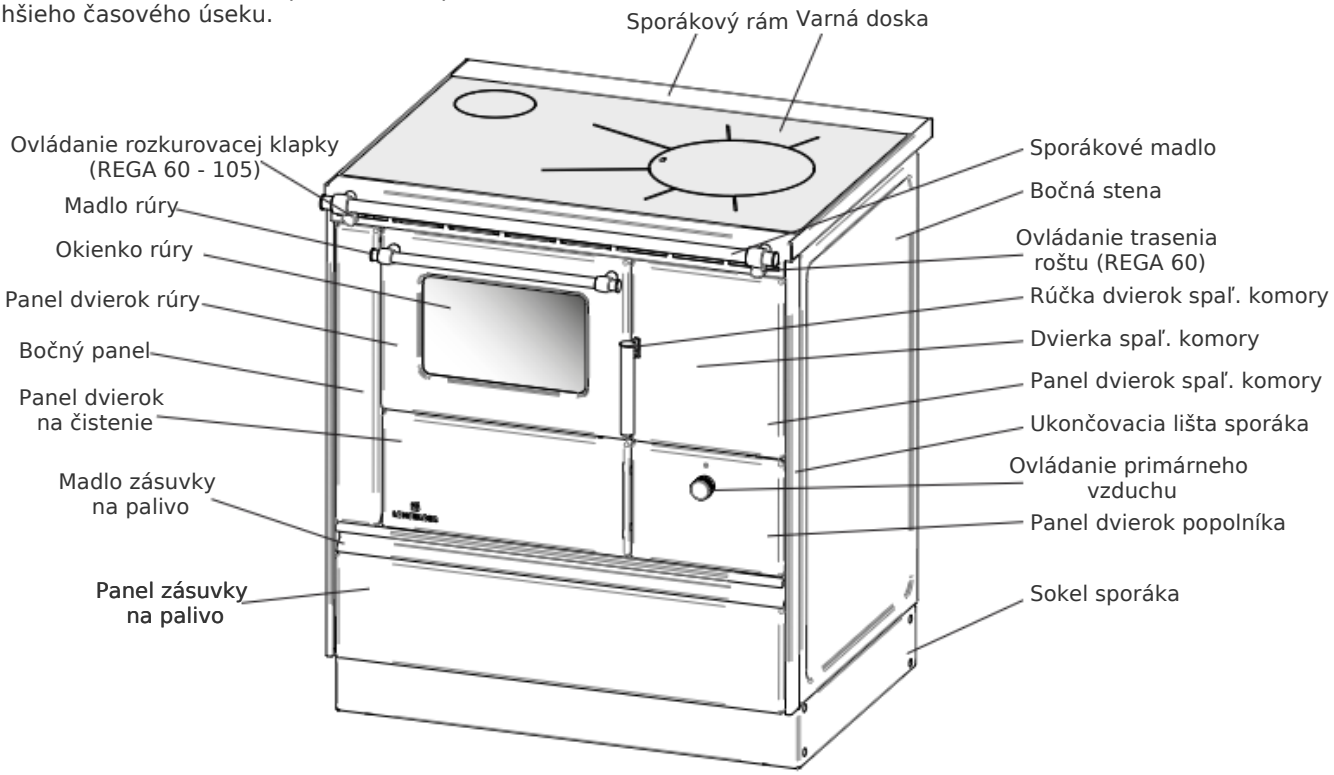

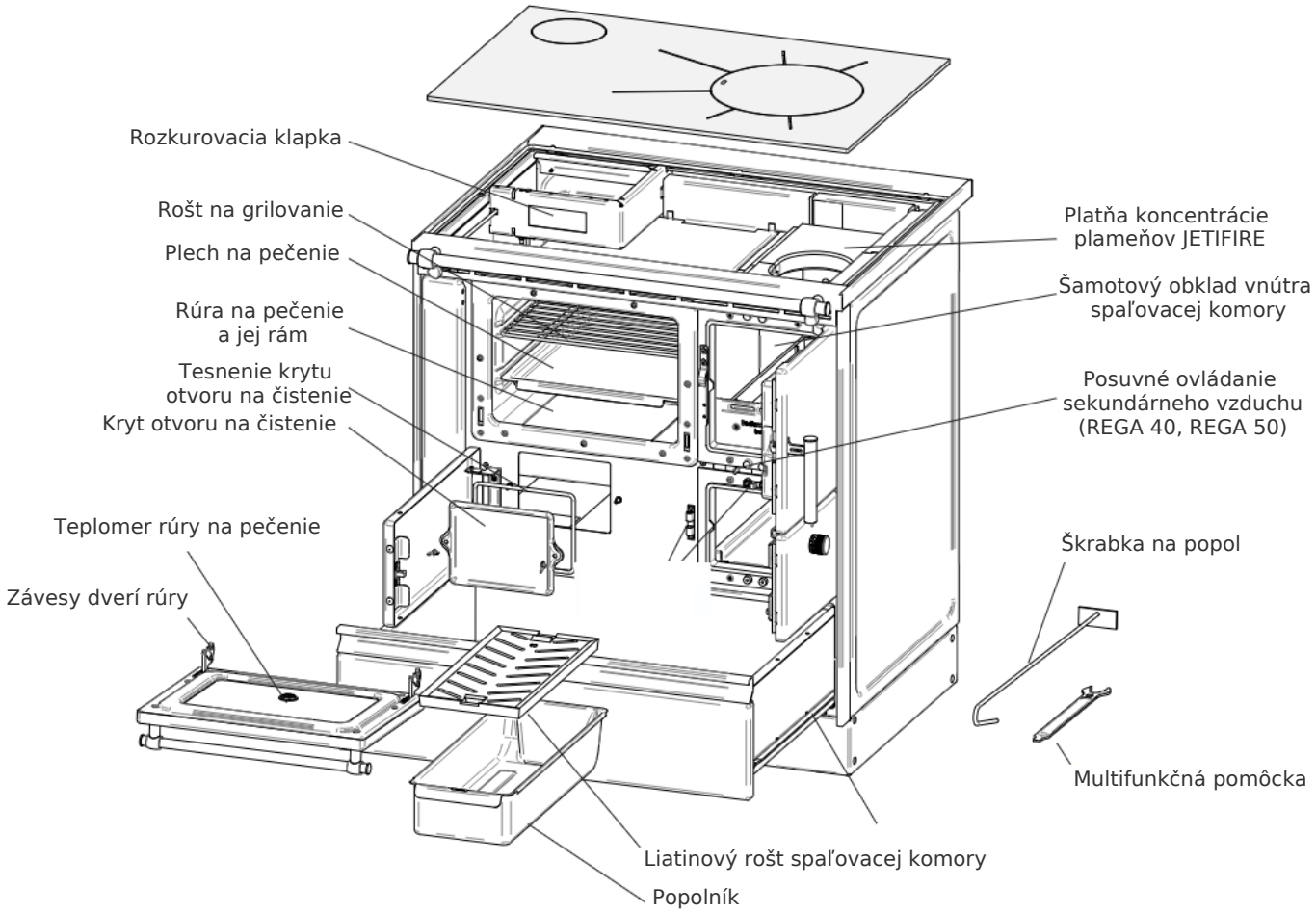

Dvierka spaľovacej komory

Dvierka spaľovacej komory sú podľa modelu vybavené buď otočným uzáverom (REGA 60) alebo hákovým uzáverom (REGA 40, 50, 75, 90, 105).

Rúra na pečenie

Všetky rúry na pečenie sú vybavené plechom na pečenie a roštom na grilovanie, bočné držiaky plechu majú dve polohy zasunutia.
Rúra na pečenie je vnútri kompletne smaltovaná a preto sa jednoduchšie čistí. Po vyčistení by sa mala rúra nechať chvíľu otvorená, aby sa vyvetrala.
Na pečenie a varenie je potrebné rúru predhriať, aby sa dosiahlo rovnomerné rozloženie teploty.
Na rovnomerné udržiavanie teploty okolo 250°C v rúre je potrebné dostatočne silný oheň. Ideálnym je na to suché bukové drevo.

Teplomer rúry na pečenie

Teplomer v okienku rúry na pečenie má rozsah stupnice od 20 do 400˚C. Namerané hodnoty sú orientačné pre varenie a pečenie a niekedy sa môžu trochu líšiť.

Varná doska

Sporáky REGA sú sériovo vybavené nostalgicky pôsobiacou, do hladka vyleštenou oceľovou varnou doskou.

Nastaviteľný sokel

Každý sporák REGA je sériovo vybavený nastaviteľnými nožičkami v oblasti sokla, vďaka čomu môže jeho výška byť plynulo nastavená medzi 85 a 92 cm. Na zakrytie takto vzniknutej medzery je potrebné dodatočné dokúpenie panela sokla pre nastaviteľný sokel (Príslušenstvo).

Dodatočná výbava

Nádoba na ohrievanie vody

Sporáky REGA 105 a REGA 90-W môžu byť vybavené oceľovou nádobou na ohrievanie vody. Objem je 12 litrov pri REGA 90 a 16 litrov pri REGA 105.

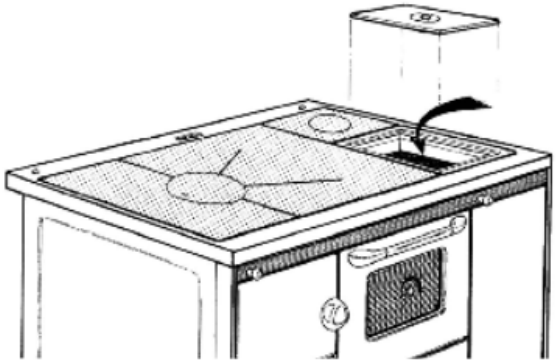

POZNÁMKA: Nádobu na ohrievanie vody napĺňajte len do výšky približne 4 cm pod horný okraj. Tým sa zabráni, aby sa vriaca voda dostala na varnú platňu a premieňala na hustú paru.

Dvierka spaľovacej komory s okienkom

Zariadenia série sporákov REGA (okrem REGA 60 a sporákov v nerezovom prevedení) môžu byť vybavené okienkom v dvierkach spaľovacej komory.
Tieto dvierka s dvojitým presklením Vám umožnia si užívať zážitok z pohľadu na oheň v bezpečí Vašej izby.

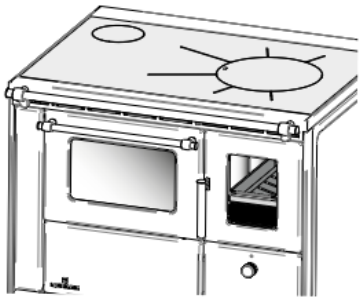

Sklokeramická varná doska

Za príplatok je sporáky možné vybaviť sklokeramickou varnou doskou.

Panel sokla pre nastaviteľný sokel

Pre sporáky série REGA je na zakrytie medzery vzniknutej medzi podlahou a fixne namontovaným nerezovým soklom k dispozícii panel na jej zakrytie.

Protipožiarne prvky

Na zabudovanie medzi horľavé materiály, poprípade na zabudovanie do kuchynskej linky, zabudovanie k elektrickému sporáku alebo k inému spotrebiču sú dostupné protipožiarne prvky s hrúbkou od 5 do 15 cm.

Dodatočný vývod spalín pre akumulačný systém

(možné pre REGA 75, 90 a 105)

Sporáky série REGA môžu byť na požiadanie vybavené vývodom pre akumulačný systém. Ten sa nachádza vždy na zadnej strane spaľovacej komory, vývod spalín je vtedy zozadu alebo zboku a musí byť zosúladený s vývodom spalín kachľovej pece.

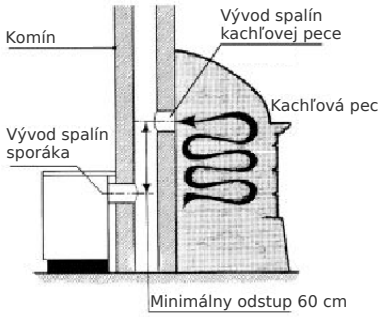

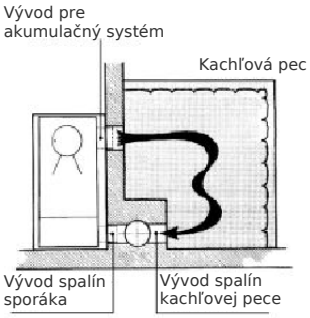

Pri obsluhe a používaní sporáka s akumulačným systémom sa niektoré inštrukcie môžu líšiť.

Rozmery

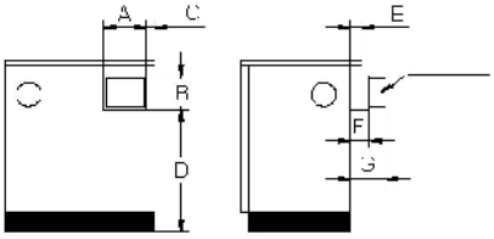

	A	B	C	D	E	F	G
REGA 75	21,4	16,2	4,2	59,8	6	9,5	20,5
REGA 90	21,4	16,2	4,2	59,8	6	9,5	20,5
REGA 105	21,4	16,2	4,2	59,8	6	9,5	20,5

Obsluha

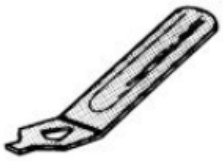

Otváranie a zatváranie klapky vývodu pre akumulačný systém sa vykonáva na sporákovom ráme pomocou na to určeného kľúča.

PRIPOJENIE DYMOVODU ZOZADU ALEBO ZBOKU

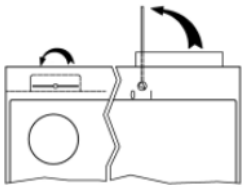

Prevádzka akumulačného systému: Klapku akumulačného sytému otvorte (pomocou na to určeného kľúča), klapka vývodu spalín sa automaticky zavrie.

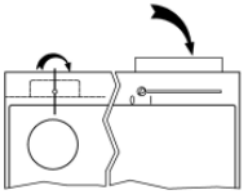

Varenie a pečenie: Klapku akumulačného sytému uzavrite (pomocou na to určeného kľúča), klapka vývodu spalín sa automaticky otvorí.

Umiestnenie spotrebiča

Nosnosť podlahy

Pred umiestnením sporáka skontrolujte, či je nosnosť podlahy a konštrukcie pod ňou dostačujúca pre hmotnosť zariadenia. Dbajte na to, aby bol sporák umiestnený vodorovne a aby sa netriasol.

Nastaviteľná výška spotrebiča

Sporáky sú vybavené štyrmi nastaviteľnými nožičkami, vďaka ktorým možné nastaviť výšku sporáka plynulo medzi 85 a 92 cm. Na to je potrebné vybrať zásuvku na palivo, uvoľniť zaisťovacie matice a zariadenie nastavením nožičiek zdvihnúť do požadovanej výšky. Následne posuňte dole podporné plechy naľavo a napravo.

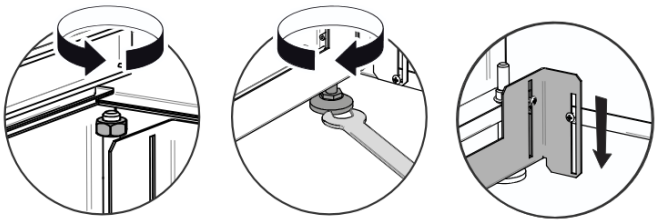

Následne zaisťovacie skrutky opätovne dotiahnite, panel sokla posuňte dole a viditeľné otvory zakryte pribalenými plastovými záslepkami.

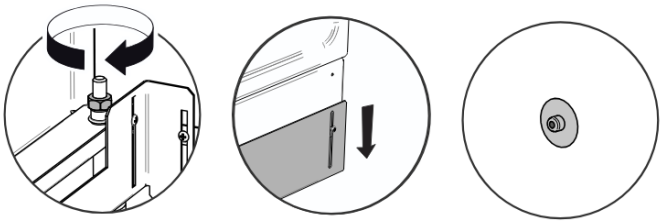

Prestavenie pripojenia dymovodu

Sporák je sériovo dodávaný s pripojením vývodu spalín na zadnej strane a môže byť príslušným dymovodom priamo pripojený na komín.

Prestavenie na bočný vývod spalín

Vyberte pripojenie vývodu spalín zo zadnej strany, odskrutkujte vonkajší kryt vývodu na bočnej stene, vyrežte otvor do izolácie (iba pri modeloch REGA 60-105), odmontujte vnútorný kryt vývodu, pribalený kryt namontujte na zadnú stranu (bez dierky uprostred), namontujte pripojenie vývodu spalín na bočnú stenu.

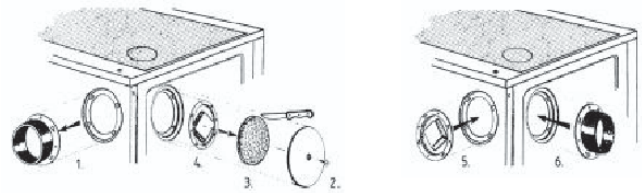

Prestavenie na horný vývod spalín (REGA 40-75)

Vyberte pripojenie vývodu spalín zo zadnej strany, odskrutkujte kryt vývodu na varnej doske, pribalený kryt namontujte na zadnú stranu (bez dierky uprostred).



Prestavenie na horný vývod spalín (REGA 90/105)

Vyberte pripojenie vývodu spalín zo zadnej strany, odstráňte prednú časť varnej dosky (alebo nádobu na ohrievanie vody), odoberte zadnú časť varnej dosky, odskrutkujte kryt vývodu na varnej doske, pribalený kryt namontujte na zadnú stranu (bez dierky uprostred), namontujte pripojenie vývodu spalín, vložte časť varnej dosky s vývodom spalín a priskrutkujte ju, vložte naspäť prednú časť varnej dosky (alebo nádobu na ohrievanie vody).

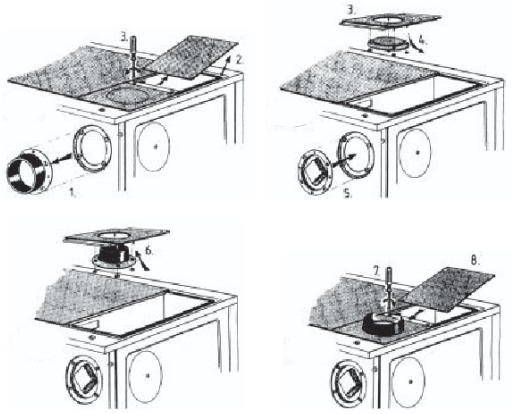

Prestavenie pripojenia dymovodu vzadu

Väčšina modelov je vybavená nastaviteľným zadným pripojením dymovodu, ktorého poloha sa dá jednoducho prestaviť o +/- 4,5 cm vertikálne a o +/- 1,25 cm horizontálne. Výnimkou sú modely bez rúry na pečenie alebo modely vybavené vývodom pre akumulačný systém.

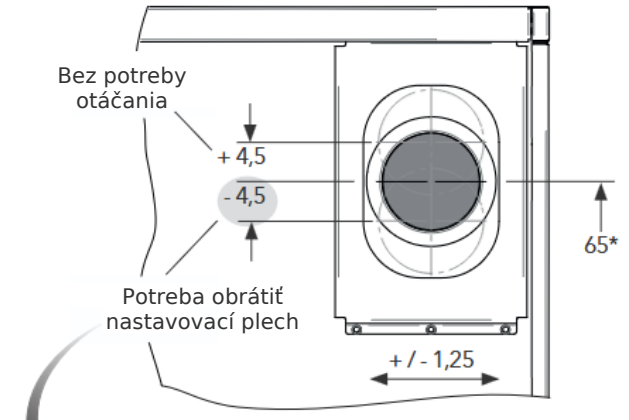

*pri výške sporáka 85 cm

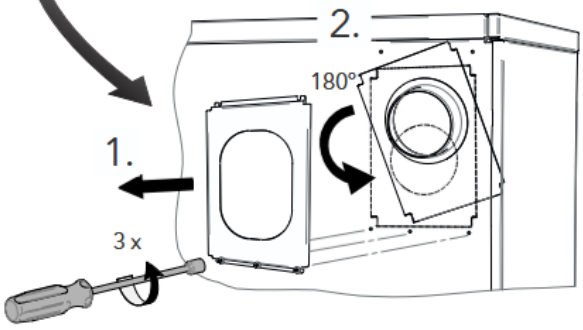

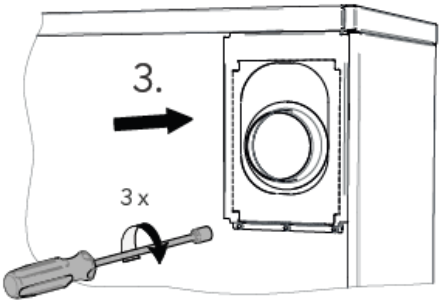

Bezpečnostné odstupy

Okolo sporáka je potrebné dodržiavať dostatočný odstup od horľavých objektov (drevené obloženie, nábytok, závesy, atď.). Steny pri sporáku je potrebné do celej výšky a do šírky minimálne 50 cm do oboch strán, poprípade stenu oproti čelu sporáka, zabezpečiť proti požiaru v súlade s platnými protipožiarnymi predpismi na mieste inštalácie sporáka.

Firma Lohberger očakáva, že pred umiestnením sporáka sa poradíte s vykurovacím technikom. Je potrebné dodržiavať platné normy a zákony.

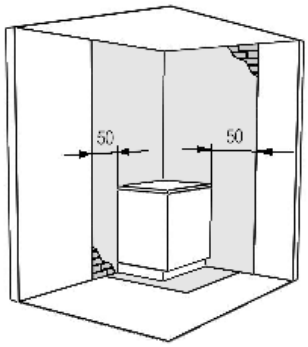

Bezpečnostný odstup od citlivých predmetov (ako horľavé steny, steny s horľavými súčasťami, nástenné kuchynské skrinky, nosné steny zo železobetónu, atď.) je bez vyššie opísaných opatrení od boku sporáka minimálne 30 cm a od zadnej strany minimálne 20 cm.

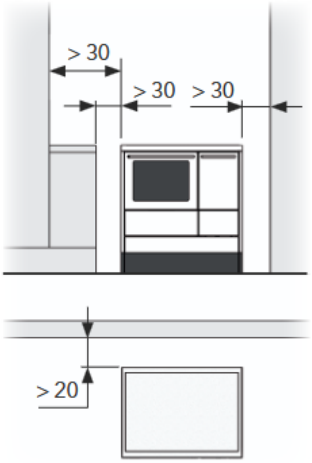

Pri zabudovaní zboku medzi horľavé materiály, zabudovaní do kuchynskej linky, zabudovaní vedľa elektrického sporáka alebo vedľa iného spotrebiča je požadované použiť protipožiarne prvky. Maximálna výška nábytku, medzi ktorý bude sporák zabudovaný, je zhodná s výškou sporáku. Nábytok vyšší ako výška sporáka musí mať odstup aspoň 30 cm.
Minimálny odstup od horľavých materiálov pred sporákom je 80 cm.

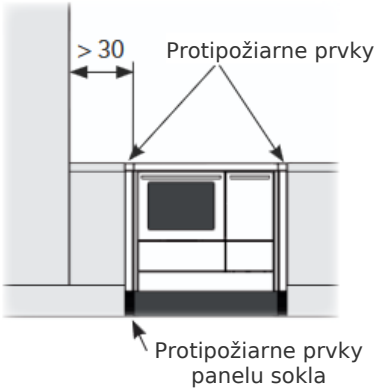

Pripojenie dymovodu

Pri pripájaní dymovodu medzi sporákom a komínom je potrebné dbať na nasledovné minimálne odstupy od horľavých látok:

- Odstup od steny 20 cm
- Odstup od stropu 40 cm

Ochrana podlahy

Pri podlahe z horľavého materiálu (drevo, krytina z umelej hmoty, koberce...) je potrebné použiť ochrannú platňu z ocele alebo protipožiarneho skla, kachličky alebo iný nehorľavý materiál. Táto podložka musí spĺňať nižšie uvedené minimálne rozmery, ktoré sú uvedené od otvoru spaľovacej komory:

- Spredu 50 cm
- Zboku 30 cm

Nábytok nad sporákom

Pri sporákoch s oceľovou varnou doskou nesmie byť nad sporákom žiadny nábytok kvôli otvorenej varnej doske (Možnosť vybratia kruhového krytu varnej dosky)!

Nábytok nad sklokeramickou varnou doskou (napr. závesné skrinky alebo digestor) musí dodržiavať minimálny odstup 75 cm. Je potrebné zabezpečiť dostatočné prúdenie vzduchu, aby sa predišlo zachytávaniu teplu v nábytku.

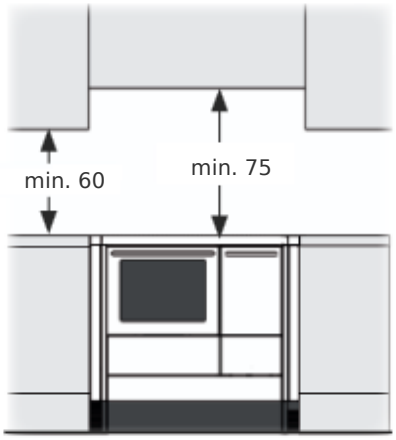

Pripojenie spotrebiča

Komín

Vhodné komínové systémy sú podľa noriem EN 15287-1:2007+AI:2010, EN 15287-2:2008, EN 13384-l:2015+AI:2019.

Komínový systém musí spĺňať normu EN 13384-1.
Pred uvedením systému do prevádzky je potrebné mať certifikát o schválení komína.

POZNÁMKA: Sporáky série REGA sú vhodné aj na pripojenie viacerých zariadení na komín.

Pred uvedením do prevádzky vždy nechajte skontrolovať príslušným kominárom, či v systéme vývodu spalín nie sú chyby alebo nedostatky!

Bezchybná a ekonomická prevádzka je zaručená len vtedy, keď sú splnené všetky uvedené podmienky nutné pre správne spaľovanie:

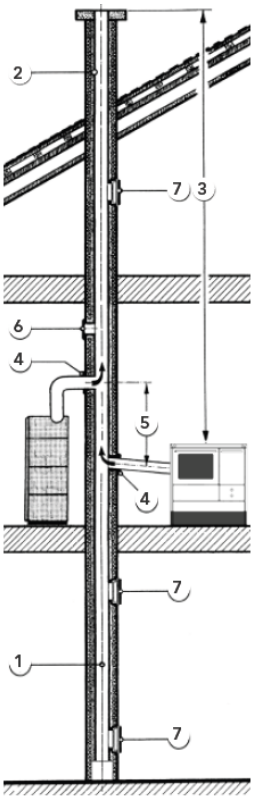

1. Správne vlastnosti komína: rovnomerný štvorcový alebo okrúhly vnútorný prierez, dostatočná tepelná izolácia proti vychladnutiu, hladké vnútorné steny, utesnenie. Zhotovenie a udržiavanie v súlade s platnými predpismi na mieste.

2. Správne rozmery komína: Priemer a efektívna výška musia byť vyhovujúce typu používaného paliva a jeho objemu.

3. Efektívna výška komína musí byť minimálne 5 m (od pripojenia dymovodu po ústie komína). Neodporúča sa pripojenie na komín s efektívnou výškou menej ako 4 m.

4. Správne pripojenie dymovodu: stabilný a utesnený, bez zúženia priemeru, smerom ku komínu ľahko stúpajúci, nepretŕča do komína.
   Je potrebné zabezpečiť možnosť čistenia dymovodu (otvor na čistenie...). Vertikálne neizolované úseky nesmú byť dlhšie ako 125 cm. Horizontálne úseky nesmú byť dlhšie ako 100 cm.

5. Pripojenie viacerých spotrebičov na jeden komín je povolené, je však pri tom potrebné dodržať minimálny odstup 60 cm medzi pripojeniami na komín.

6. Nepoužívané otvory na komíne je potrebné utesniť poklopmi.

7. Otvory na čistenie a údržbu komína, zvyčajne umiestnené na povale alebo v pivnici, je potrebné mať vždy zatvorené. Raz za čas je potrebné skontrolovať tesnenia, v prípade potreby ich vymeniť!

Komínový ťah

Podtlak v komína, meraný v Pascaloch „Pa“, je „mierou“ výkonu komína a je stanovený počas navrhovania komína. Minimálny požadovaný komínový ťah pre Vaše zariadenie je uvedený v kapitole „Technické Údaje“.

- Príliš nízky komínový ťah vedie k neúplnému horeniu a teda k zvýšenej tvorbe sadzí a dechtu v zariadeniu a v komíne.
- Príliš silný komínový ťah naopak urýchľuje spaľovanie, čo vedie k príliš vysokým teplotám spalín (môžu poškodiť zariadenie) a k enormnému nárastu spotreby paliva.

Vzduch na spaľovanie

POZNÁMKA: Podtlak v miestnosti (kvôli ventilačným systémom, digestorom...) môže ovplyvniť funkčnosť sporáka a jeho bezpečnostné opatrenia a preto nie je povolený. Poraďte sa pred používaním s kominárom a dodržujte všetky relevantné miestne nariadenia a normy.

Prívod vzduchu z miestnosti so sporákom

Pri tomto variante pripojenia sa spaľovací vzduch predhrieva, čo pôsobí priaznivo na čisté spaľovanie.

Tieto modely sporákov sú **závislé na prívode vzduchu z miestnosti**, čo znamená, že vzduch potrebný na spaľovanie je z miestnosti so sporákom postupne odsávaný – je nutné pravidelne vetrať, obzvlášť pri miestnostiach s tesnými dverami.

V miestnosti je teda potrebné zabezpečiť pravidelnú výmenu vzduchu. Odporúčame, aby sa pri miestnostiach s objemom viac ako 50 m³ vymenil vzduch 1,5-krát za hodinu. Pri menších miestnostiach je potrebné, aby sa vzduch vymieňal rýchlejšie.

Prevádzka zariadení závislých od prívodu vzduchu z miestnosti v kombinácii s vzduchovou technikou, atď. je možná len v prípade, že spĺňa špeciálne podmienky. Informujte sa o nich u Vášho vzduchového technika.

POZNÁMKA: Ak sú v rovnakej miestnosti viaceré vykurovacie zariadenia, je potrebné, aby dokázali vetracie otvory privádzať dostatočný objem vzduchu pre správnu prevádzku všetkých zariadení

Prívod vzduchu z vonku
(možné len pri REGA 75, 90 a 105)

Na spaľovanie je potrebný kyslík, ktorý sa obvykle odoberá miestnosti so sporákom. V prípade tesne zatvárajúcich sa okien a nízkoenergetických domov s vetracími systémami alebo pri používaní digestora s odťahom je potrebné špeciálne zabezpečiť dostatočný prísun čerstvého vzduchu z vonku.

Prívod vzduchu na spaľovanie môže byť realizovaný buď priamo pomocou potrubia z vonku alebo nepriamo pomocou ventilu v stene.

Pripojenie prívodu externého vzduchu sa realizuje na spodku zariadenia v zadnej časti spaľovacej komory. Sporáky série REGA sú podľa normy DIN EN 12815 certifikované ako **závislé na prívode vzduchu z miestnosti** a aj s prívodom externého vzduchu **nespĺňajú** podmienky na prevádzku nezávislú od vzduchu v miestnosti.

Prívod vzduchu k pripojeniu prívodu je ideálne realizovaný nehorľavou, ohybnou hliníkovou hadicou!
Maximálna dĺžka 4 m, maximálne 3 ohyby.

Dbajte na to, aby sa otvory prívodu vzduchu počas prevádzky nemohli zatvoriť.

Vo vedení vzduchu nesmú byť zabudované zariadenia na uzatvárania prívodu (klapky, šupátka...). Na uzatvorenie neustáleho prúdenia vzduchu mimo vykurovacej sezóny používajte šupátko sporáka.

Miesto nasávania vzduchu je potrebné chrániť pred vetrom a vybaviť ochrannou mriežkou proti upchatiu. Odporúčame mriežku s otvormi širokými 10 mm.

Vedenie vzduchu musí byť na teplých miestach kvôli prípadnej kondenzácii izolované (pomocou 30 mm minerálnej vlny), prienik potrubia cez stenu utesnený pomocou tmelu.

Pripojenie prívodu vzduchu na zariadení má priemer 100 mm. Prívod vzduchu je potrebné realizovať pomocou vzduchotesného potrubia (napr. oceľové potrubie podľa nemeckej normy DIN 24145 alebo flexibilná, nehorľavá hliníková hadica) s minimálnym priemerom 100 mm (pri použití pravouhlého potrubia je potrebné dbať na správny prierez).

Vedenie vzduchu musí byť na teplých miestach kvôli prípadnej kondenzácii izolované (pomocou 30 mm minerálnej vlny), prienik potrubia cez stenu utesnený pomocou tmelu.

Pri pripojeniach na komín v kombinácii s vetracími systémami v miestnosti je podmienkou súhlas príslušného kominára. Váš kominár alebo technik vetracích systémov Vás informuje o presných predpisoch, poprípade podmienkach súbežnej prevádzky sporáka, vetracích systémov a digestora!

Odporúčame nastaviť systém prívodu vzduchu na maximálny podtlak 4 Pa.

Po skontrolovaní správnosti zapojenia a uvedení do prevádzky je potrebné každoročne si nechať kominárom skontrolovať priechodnosť systému prívodu vzduchu. Preto by jeho súčasťou mali byť príslušné otvory na čistenie.

V prípade pripojenia na špeciálne systémy vedenia vzduchu (napr. pripojenie na schválený vzduchovo-spalinový komín) je potrebné vypočítať potrebný priemer komína podľa normy EN 13384-1. Pri tom je potrebné brať do úvahy použitý typ vedenia vzduchu.

POZNÁMKA: Vzduchovo-spalinové komíny s prívodom vzduchu cez prstencovú štrbinu (rúra v rúre) nie sú nami odporúčané – NEVZŤAHUJE SA NA NE ZÁRUKA!

Príklady pripojenia

Priame vedenie cez stenu pivnice

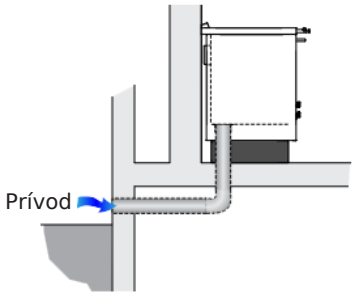

Pri tomto variante pripojenia sa spaľovací vzduch predhrieva, čo pôsobí priaznivo na čisté spaľovanie. Vedenie cez stenu pivnice je dobre realizovateľné.

Priame vedenie cez pivnicu

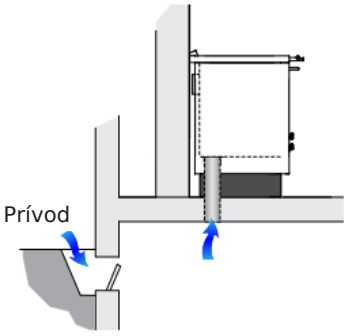

Pri tomto variante pripojenia sa spaľovací vzduch predhrieva, čo pôsobí priaznivo na čisté spaľovanie. Pivnica musí pri tomto spôsobe byť oddelená od vzduchotechniky domu a mať otvor von. Je nutné sa vyhnúť príliš veľa prachu a vlhkosti.

Priame vedenie zvonku

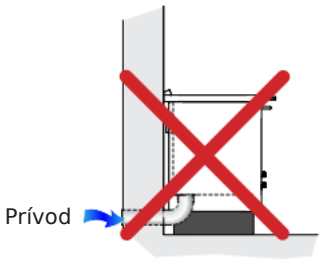

Pri tomto variante pripojenia sa spaľovací vzduch predhrieva len málo, čo nepôsobí dostatočne priaznivo na čisté spaľovanie. Okrem toho tu je nebezpečenstvo kondenzácie!

Prívod vzduchu zhora

Prívod externého vzduchu na spaľovanie zhora môže byť realizovaný len s overenými komínovými systémami, je preto obzvlášť potrebné previesť výpočet hodnôt komína!

Obsluha

Dodané príslušenstvo

Balenie obsahuje ochrannú rukavicu, škrabku na popol a pomôcku na obsluhu sporáka (napr. na nastavovanie výšky sporáka).

Zariadenie na zakurovanie (REGA 60 – 105)

Pre uľahčenie zakurovania sú naše zariadenia, s výnimkou REGA 40 a REGA 50 (kvôli krátkemu vedeniu spalín v zariadení nie je potrebná zakurovacia klapka), vybavené zakurovacou klapkou. Jej otvorením sa spriechodní priama cesta zo spaľovacej komory do komína. Vďaka tomu nemusia spaliny robiť „obchádzku“ okolo rúry na pečenie, ale idú priamo – ešte horúce – do komína, čím sa vytvorí veľmi rýchlo ťah v ňom. Keď sa v komíne dosiahne dostatočný ťah a fáza zakurovania sa skončila, je potrebné klapku opäť uzavrieť.
Zakurovacia klapka sa ovláda otočným gombíkom na prednej časti sporákového rámu (oproti dvierkam spaľovacej komory). Keď je vytiahnutá, je otvorená, keď zasunutá, je zatvorená.

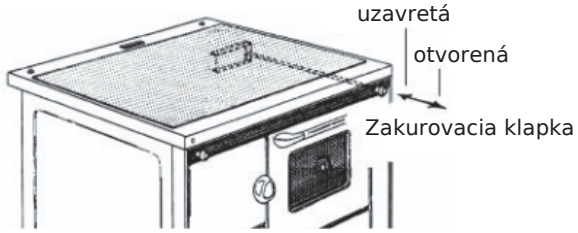

POZNÁMKA: Zakurovacia klapka môže byť otvorená len vo fáze zakurovania. Jej otvorenie počas normálnej prevádzky sporáka vedie k prehrievaniu sporáka a tým k poškodzovaniu jeho častí. Okrem toho má otvorená zakurovacia klapka za následok zvýšenú spotrebu paliva.

Zariadenie na trasenie roštu (REGA 60)

Trasenie roštu sa ovláda pomocou knopky nad dverami spaľovacej komory. Ideálne je spraviť to pred každým priložením do spaľovacej komory. Popolník je potrebné pravidelne čistiť, 1- alebo 2-krát za týždeň je potrebné rošt dôkladne vyčistiť.



Poistka na dverách popolníka

Na vnútornej strane popolníka je spona, ktorá spôsobuje, že dvierka popolníka sa môžu otvoriť len spolu s dvierkami spaľovacej komory. Tým sa predíde nechcenému prehriatiu sporáka. Z toho dôvodu sa táto spona nesmie odstraňovať!

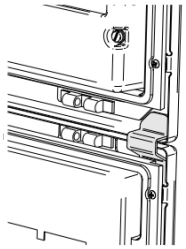

Nastavenie prívodu vzduchu

Sporáky REGA si automaticky regulujú prívod vzduchu na spaľovanie. Vďaka tomu je možné „obmedziť“ objem privádzaného vzduchu. Má to ale obmedzený vplyv na výkon. Rovnako to nedokáže vyrovnať nadbytok naloženého paliva. Určité množstvo dreva potrebuje na optimálne spaľovanie určité množstvo kyslíka. Ak bude drevu dodané menšie množstvo kyslíka, než potrebné na čisté a efektívne spaľovanie, vyrobí sa síce v sporáku menej tepelnej energie (čo ho ochráni pred prehriatím) – nevyužitý „drevoplyn“ ale uniká cez komín, čo spôsobuje nižšiu účinnosť a vysokú záťaž životného prostredia. Preto je potrebné do spaľovacej komory nakladať palivo len do odporúčanej výšky.

Nastavenie primárneho vzduchu

Prívod primárneho vzduchu potrebného na spaľovanie sa reguluje otočným gombíkom pod dvierkami spaľovacej komory. Tým sa dá nastaviť rýchlosť horenia, čo ovplyvňuje celkový výkon sporáka.

V polohe „0“ je prívod uzavretý, do sporáka neprúdi žiaden vzduch na spaľovanie. V polohe „+“ prúdi minimum vzduchu, poloha „6“ zasa znamená maximálny prísun vzduchu, čo je predovšetkým potrebné vo fáze zakurovania.

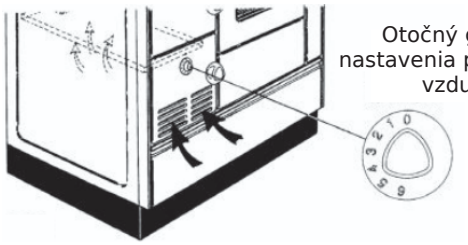

Nastavenie sekundárneho vzduchu (REGA 40, 50, 60)

Prívodom sekundárneho vzduchu (prúdiaceho zhora ponad palivo) sa docieli horenie prislúchajúce palivu a zníženie emisií. Časť sekundárneho vzduchu prúdi pozdĺž okienka spaľovacej komory a slúži tak aj ako vzduch na čistenie skla pre zabezpečenie jasného pohľadu na plamene.
Sekundárny vzduch sa reguluje páčkou pod dvierkami spaľovacej komory. Posunutím smerom k polohe 0 (smer k rúre) sa objem privádzaného sekundárneho vzduchu zníži, v polohe 1 sa naopak zvýši.

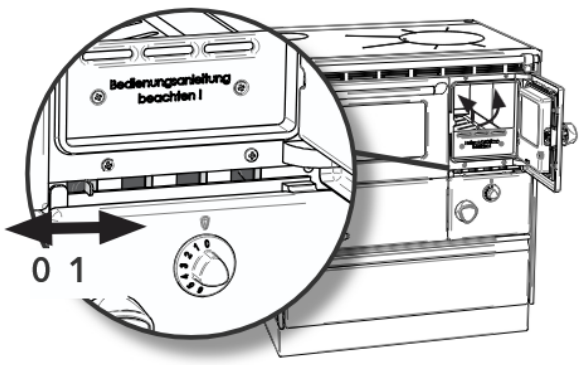

Prvé uvedenie do prevádzky

POZNÁMKA: Pred prvým uvedením do prevádzky je potrebné skontrolovať všetky pripojenia na sporáku (pripojenie dymovodu, prívodu vzduchu, atď.)

Dávajte pozor, aby sa v spaľovacej komore, poprípade v rúre na pečenie nenachádzali žiadne nežiadúce predmety.

Po umiestnení sporáka a dokončení pripájania a pred prvým uvedením do prevádzky je potrebné vykonať niekoľko opatrení:

- Otvorte dvierka sporáka a vyberte príslušenstvo / zabezpečovacie prvky na prepravu.
- Oceľová varná platňa: okolo sporákového rámu musí byť aspoň 2 mm medzera, v opačnom prípade pri používaní sporáka dôjde k zafarbeniu oceľového sporákového rámu!
- Na oceľovej varnej doske je potrebné utrieť nanesenú ochranu proti hrdzaveniu.
- Pre optimálny priebeh spaľovania je potrebný čerstvý vzduch s dostatkom kyslíka – pred zakúrením miestnosť dobre vyvetrajte.

Potom, ako ste sa oboznámili s obsluhou sporáka, môžete ho prvýkrát uviesť do prevádzky.

Poznámka – vznik zápachu

Rozličné časti sporáka sú kvôli ochrane pred koróziou naolejované alebo nalakované. Viditeľnú ochranu proti korózii (napr. olejom pokrytá oceľová varná doska) pred prvým uvedením do prevádzky zotrite.

Počas prvého zakúrenia v sporáku otvorte okno, pretože nanesená vrstva ochrany pred koróziou môže na krátky čas spôsobiť nepríjemný, ale neškodný zápach. Postarajte sa o to, aby sporák bol dostatočne horúci, aby sa predišlo ďalšej tvorbe zápachu.

Poznámka – zvuky

Striedaním zohrievania a opätovného ochladzovania zariadenia môže dochádzať k tvorbe klikavých zvukov. Sú spôsobené veľkým tepelným rozdielom v materiáli a nie sú príznakom poškodenia zariadenia.

Palivá

Povolené palivá

Sporák je navrhnutý na spaľovanie štiepaného dreva. Kôra, hobliny, štiepka, raždie, drevitá vlna, piliny a papier sa môžu používať len v malých množstvách na podpálenie štiepaného dreva. Pri spaľovaní takýchto palív vzniká veľké množstvo škodlivých látok, veľa popolu a celková výhrevnosť je nízka.

Drevo

Štiepané drevo by malo mať obsah vody okolo 20% z hmotnosti sušiny, dĺžku 1/3 m a byť naštiepané na malé kúsky. Tak sa zaručí, že bude rýchlo horieť a pri rovnakom objeme prinesie vyšší výkon ako väčšie kúsky. Na voľnom vzduchu by malo drevo zo smreku, jedle alebo jelše stáť aspoň 2 roky, tvrdé drevo až 3 (zakryté!).

V nižšie uvedenej tabuľke je vysvetlenie obsahu vody v dreve a jeho vzťah k výhrevnosti:

Spôsob skladovania	Obsah vody %	Výhrevnosť kWh/kg
Čerstvo nasekané	50	~2,3
Odložené počas zimy	40	~2,7
Odložené počas leta	18 - 25	~3,4
Vysušené na vzduchu	15 - 20	~4,2

Nepovolené palivá

Povrchovo upravované drevo (dyha, lakované, impregnované, atď.), vlhké drevo, drevotrieska, horľavé kvapaliny, všetky druhy odpadu (obaly), plasty, noviny, guma, koža, textil a podobné látky. Spaľovanie týchto látok silno zaťažuje životné prostredie a je zakázané zákonmi. Okrem toho môže spôsobiť škody na sporáku a komíne.

Aj spaľovanie uhoľných palív je neprípustné. Sporák nebol navrhnutý a otestovaný na ich spaľovanie, vznik škôd nemôže byť preto vylúčený a na takto vzniknuté škody sa nevzťahuje záruka.

POZNÁMKA: Pri používaní nepovolených alebo nekvalitných palív si vyhradzujeme právo vylúčiť platný nárok na plnenie záruky!

Princípy horenia

Predpoklady horenia

Musia byť prítomné:

- Horľavý materiál v dostatočnom množstve
- Oxidačné činidlo, najčastejšie kyslík
- Teplo na dosiahnutie teploty vznietenia a na udržanie minimálnej potrebnej teploty na horenie.
- Správny pomer horľavých látok a okolitého vzduchu alebo reaktívneho plynu.

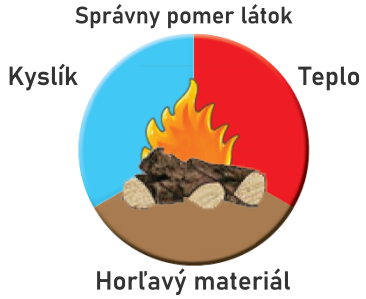

Proces horenia

Proces horenia sa dá rozdeliť do troch fáz:

1. Fáza vysušovania

V tejto fáze sa vyparuje z dreva v ňom obsiahnutá voda. To sa deje pri teplotách okolo 100°C. Preto je na začiatku potrebné drevu dodať teplo (zapálením napr. triesok). Vysušovaním dreva sa jednotlivé kusy zmršťujú, čím v nich vznikajú trhliny, ktoré urýchľujú vysušovanie.

2. Fáza splyňovania

Po vysušení nastáva pri teplotách od 100°C po približne 300°C splyňovanie dreva. Z drevenej masy vznikajú energeticky bohaté, horľavé plyny s rozličným chemickým zložením (uhľovodíky). Spaľovanie týchto unikajúcich plynov, ktoré tvorili približne 80% drevenej masy je možné spoznať podľa dlhých žltých plameňov, ktoré šľahajú z dreva. Samotné horenie začína zapálením vznikajúcich plynov pri teplote cca 225°C (teplota vznietenia) a uvoľnením tepla. Na to je potrebný prísun dostatočného množstva kyslíka. Pri teplote 300°C je dosiahnutý vrchol horenia. Počas neho sa uvoľňuje najväčšie množstvo tepla a plamene dosahujú teplotu až 1100°C.

3. Fáza dohorenia

Po spálení unikajúcich častíc sa začína spaľovať drevené uhlie. To horí bez vzniku sadzí pri teplotách od 500°C do 800°C. Táto fáza je rozpoznateľná podľa krátkych, priehľadných plamienkov. V jednom kuse dreva môžu prebiehať naraz všetky tri fázy.

Čisté horenie

Základným predpokladom pre čo najmenšiu tvorbu škodlivých emisií je používanie suchého dreva.

Fáza rozkurovania, počas ktorej sa uvoľňuje značné množstvo látok vzniknutých rozkladom dreva, musí prebehnúť čo najrýchlejšie. Používaním triesok na rozkúrenie sa urýchľuje prechod k vysokým teplotám.

Obzvlášť škodilvé je obmedzovanie prívodu vzduchu počas fázy splyňovania dreva, pretože splyňovanie bude prebiehať aj bez prísunu kyslíku a bez vzniku plameňov (tlenie). Takto sa do ovzdušia môže uvoľňovať veľké množstvo drevenej masy, nespálenej, bez získaného tepla, poprípade sa ako decht a sadze usádzať na stenách komína alebo dymovodu.

Aj vo fáze dohorenia by sa nemal úplne obmedzovať prívod vzduchu, pretože môže dochádzať k tvorbe nebezpečného oxidu uhoľnatého.

Do sporáka by sa nemalo prikladať veľké množstvo dreva naraz. Množstvo dreva musí byť vždy prispôsobené potrebe tepla.

POZNÁMKA: Je lepšie prikladať častejšie malé množstvo dreva ako menej často veľké množstvá.

JETIFIRE-horenie

Vďaka technológii koncentrácie plameňov JETIFIRE sa v kombinácii s prívodom predhriateho sekundárneho vzduchu cez dvierka spaľovacej komory dosiahne vyššia teplota spaľovania a tým efektívnejšie a menej znečisťujúce horenie.

Princíp fungovania

Plyny vznikajúce pri horení sú v spaľovacej komore zmiešané s prichádzajúcim horúcim sekundárnym vzduchom.

Koncentrácia plameňov alebo koncentrované vedenie plameňov vedie k obzvlášť vysokým teplotám v spaľovacej komore (čo znižuje množstvo emisií CO až o 90%!), k skrátenej fáze rozkurovania s predĺženými intervalmi prikladania a k efektívnejšiemu využívaniu paliva (využitie 84% drevenej hmoty vedie k zníženým nákladom na palivo).

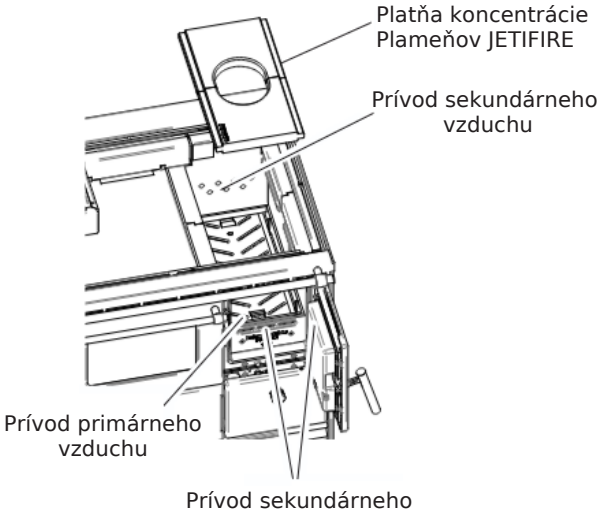

Vykurovanie

NEBEZPEČENSTVO ÚNIKU PLYNOV PRI HORENÍ

Pri úniku plynov vznikajúcich pri horení do miestnosti so sporákom môže dôjsť k život ohrozujúcemu otráveniu.

Následkom môže byť nevoľnosť, strata vedomia, otrávenie alebo smrť.

- Dvierka spaľovacej komory musia byť počas prevádzky vždy zatvorené! Otvárať sa môžu len počas prikladania, rozkurovania, vyberania popolu alebo údržby.

NEBEZPEČENSTVO POPÁLENIA

Myslite na to, že niektoré časti zariadenia (dvierka, rúčky...) sa počas prevádzky zohrievajú a predstavujú nebezpečenstvo popálenia. Na obsluhu sporáka používajte pribalenú ochrannú rukavicu alebo zdvíhač roštu.

POZOR – DETI PRI HRE

Spotrebič je počas prevádzky veľmi horúci – obzvlášť na skle dvierok a na plášti! Dávajte preto pozor na to, aby deti počas prevádzky dodržovali dostatočný odstup.

Kontrola pred každým zakúrením

Komín

Komín musí byť priechodný, dvierka na čistenie musia byť uzavreté. Nechajte svoj komín pravidelne vyčistiť kominárom!

Vzduch na spaľovanie

Dbajte na dostatočný prívod vzduchu na spaľovanie. Najmä pri prevádzke závislej na vzduchu v miestnosti je potrebné zaistiť neustály prísun vzduchu na spaľovanie.

Zakúrenie

- Otvorte zakurovaciu klapku (REGA 60-105), nastavte prívod primárneho vzduchu na úroveň 6
- Otvorte dvierka spaľovacej komory a nastavte prívod sekundárneho vzduchu do polohy 1 (REGA 40, 50, 60)
- Na rošt položte 2-3 malé polená
- Na ne položte kúsok drevitej vlny a krížom na ne ďalšie 2 polená, zapáľte ju a nakoniec položte na vrch stredne veľké poleno
- Zatvorte dvierka spaľovacej komory, poprípade nechajte jemne pootvorené dvierka popolníka a nechajte drevo horieť jasným plameňom
- Po fáze zakurovania priložte podľa tabuľky ďalšie palivo (viď „Množstvo paliva“ na strane 17) a nastavte prívod primárneho a sekundárneho vzduchu podľa paliva a požadovaného výkonu (viď „Nastavenie vzduchu“ na strane 18)

Vykurovanie

Keď zhasnú posledné plamene a na rošte sú len žeravé uhlíky (žiariace na červeno), môže sa priložiť nové palivo. Na to je potrebné pomaly otvoriť dvierka spaľovacej komory a uhlíky na rošte rovnomerne roztiahnuť.

Následne sa môže na rošt položiť nové palivo, rovnomerne rozložené. Odporúčame prikladať v krátkych intervaloch (cca 40 – 50 minút) menšie množstvá paliva. Tak sa dosiahne menovitý výkon pri nízkych emisiách a dobrej účinnosti.

POZNÁMKA: Drevené polená nehádžte do spaľovacej komory, môže tak dôjsť k poškodeniu platne spaľovacej komory – NEVZŤAHUJE SA NA TO ZÁRUKA!

Dvierka spaľovacej komory pri prikladaní otvárajte pomaly, inak môže dôjsť k úniku plynov a čiastočiek popola!

Vykurovanie v prechodnom období

Pri vonkajších teplotách nad 15°C hrozí nižší ťah v komíne, čo môže viesť k len miernemu ohňu. Ten môže spôsobovať zvýšenú tvorbu sadzí vo vedení spalín a komíne.
Prehrabávajte častejšie uhlíky a prikladajte častejšie (menšie kúsky dreva), aby ste znížili tvorbu sadzí v prechodnom období.

Množstvo paliva

V nasledujúcej tabuľke je uvedené odporúčané množstvo paliva pri menovitom výkone:

Zariadenie	Množstvo paliva	Dĺžka horenia
REGA 40 / 50	cca 1,2 kg (2 polená)	cca. 50 min
REGA 60	cca. 1,4 kg (2 polená)	cca. 50 min
REGA 75 / 95 / 105	cca. 1,8 kg (2-3 polená)	cca. 60 min

POZNÁMKA: Pri prekročení odporúčaného množstva paliva hrozí nebezpečenstvo poškodenia zariadenia kvôli prehriatiu! Žltnutie alebo zafarbenie plášťa sporáka, poškodenia obkladu stien spaľovacej komory, uzáveru dvierok a okienka dverí sú príznaky prehriatia sporáka – NEVZŤAHUJE SA NA NE ZÁRUKA!

Výška naloženého paliva

Dávajte pozor, aby ste do Vášho sporáku prikladali palivo len do výšky otvoru prívodu sekundárneho vzduchu na bočnej stene spaľovacej komory, v opačnom prípade hrozí prerušenie prívodu vzduchu. Pri sporákoch s okienkom môže v tomto prípade dôjsť k zašpineniu sadzami a jeho zakaleniu (nevzťahuje sa naň záruka!), pri všetkých sporákoch ale dochádza k nedokonalému a teda neefektívnemu spaľovaniu – znížená účinnosť.

Nastavenia vzduchu

V nižšie uvedených tabuľkách sú uvedené odporúčané nastavenia vzduchu (po dosiahnutí prevádzkovej teploty). Uvedené nastavenia vzduchu sú orientačné. Nastavenie prívodu vzduchu prislúchajúce potrebe tepla v miestnosti je potrebné zistiť skúšaním.

REGA 40 / 50

Palivo	Nastavenie prívodu primárneho vzduchu	Nastavenie prívodu sekundárneho vzduchu	Odovzdávanie tepla
Bukové / Smrekové drevo	1	0 uzavreté	Menovitý výkon (-12Pa)

REGA 60

Palivo	Nastavenie prívodu primárneho vzduchu	Nastavenie prívodu sekundárneho vzduchu	Odovzdávanie tepla
Bukové / Smrekové drevo	1	1 otvorené	Menovitý výkon (-12Pa)

REGA 75 / 90 / 105

Palivo	Nastavenie prívodu primárneho vzduchu	-	Odovzdávanie tepla
Bukové / Smrekové drevo	4	-	Menovitý výkon (-10Pa)

Varenie

Najlepšie sa varí na horúcej, ale nie rozžeravenej varnej doske.
Prehrievanie znamená plytvanie palivom. Najvyššia teplota varnej dosky je nad ohniskom (nad koncentráciou plameňov JETIFIRE). Táto oblasť slúži predovšetkým na rýchle rozohriatie. Okrajové zóny s nižšími teplotami môžu byť použité na pomalšie varenie, poprípade na udržiavanie teploty. Najlepšie je používanie hrncov s hrubým, rovnomerným dnom a vhodnou pokrievkou.

Pečenie (REGA 60 - 105)

Na pečenie je potrebná rovnomerná teplota. Pre dosiahnutie tejto rovnomernosti a zároveň dostatočnej výšky teploty je potrebné rúru na pečenie predhriať. Po nahriatí sporáka na dostatočnú teplotu vložte pripravovaný pokrm do rúry. Nedovoľte, aby v spaľovacej komory vzniklo veľké množstvo žeravých uhlíkov, prikladajte neustále drevo v malom množstve. Vysoké formy na koláče pokladajte na rošt v spodnej polohe. Všetky koláče pečené vo forme pečte pri miernej teplote (180-200°C).
Plech na pečenie s plochými koláčmi alebo sušienkami môžete položiť na rošt v oboch polohách. Tu sa odporúča o trochu vyššia teplota (200-220°)C.

Na pečenie mäsa sú potrebné značne vyššie teploty, predhriatie rúry je teda nevyhnutné.

Údržba / Čistenie

Nebezpečenstvo popálenia

Pred každým čistením nechajte sporák najprv vychladnúť, aby ste sa vyhli kontaktu so žeravými uhlíkmi alebo horúcimi časťami!

Nebezpečenstvo požiaru

V popole môžu byť ešte žeravé uhlíky – vybratý popol dávajte len do plechových nádob!

Nebezpečenstvo poranenia

Aby ste sa vyhli poraneniu / poškodeniu zariadenia, vypojte pred údržbovými prácami zariadenie z elektriny!

Pravidelná údržba, starostlivosť a čistenie zariadenia, dymovodu a komína sú obzvlášť dôležité pre bezpečnosť, ekonomickosť prevádzky a zachovanie sporáka.

Po každom období vykurovania a rovnako aj po dlhšom období nepoužívania by sa malo vykonať dôkladné čistenie. Pri častejšom používaní alebo pri používaní menej kvalitného paliva je čistenie potrebné častejšie!

Počas čistenia zariadenia skontrolujte aj prítomné tesnenia, v prípade poškodenia je ich potrebné nahradiť. Dbajte obzvlášť na to, aby všetky otvory na prívod vzduchu boli priechodné (zadná stena spaľovacej komory / otvory v rošte / otvory popolníka). Pri opätovnom vkladaní súčastí sporáka je potrebné, aby boli vložené správne a v prípade potreby aj nepriepustne.

POZNÁMKA: Nechávajte svoj sporák pravidelne skontrolovať kvalifikovaným pracovníkom (zákaznícka služba, kominár).

Čistenie vysávačom



Obzvlášť komfortné je čistenie pomocou vysávača alebo vysávača na popol. Nechajte sporák úplne vychladnúť a povysávajte ho.

POZNÁMKA: Klasické vysávače používajte len ak sú vhodné aj na vysávanie popola – inak hrozí nebezpečenstvo požiaru!

Čistenie popolníka

POZNÁMKA: Popolník sa nesmie vyprázdňovať, keď je horúci! V popole môžu byť ešte žeravé uhlíky. Vybratý popol dávajte do plechových nádob!

Popolník je potrebné čistiť správne a pravidelne – popol nesmie blokovať otvory na prívod primárneho vzduchu!

Čistenie roštu

Ak sú otvory v rošte upchaté škvarou, zvyškami po horení alebo inými nečistotami, je potrebné rošt vybrať a vyčistiť. Na to je potrebné otvoriť kryt dvierok na čistenie, vybrať popolník a rošt zospodu nadvihnúť a vybrať cez dvierka spaľovacej komory.
Po čistení je potrebné rošt vložiť opätovne cez dvierka spaľovacej komory na pôvodnú pozíciu.

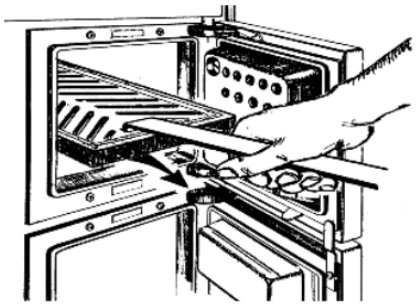

Po čistení je potrebné rošt vložiť opätovne cez dvierka spaľovacej komory, zasunúť až po šamotové tehly, vzadu potlačiť smerom dole a ešte raz zatlačiť na doraz.

Rošt by sa mal čistiť raz za 1–2 týždne.

Čistenie spaľovacej komory / vývodov spalín

Steny spaľovacej komory a vývody spalín sa majú čistiť pomocou škrabky na popol alebo pomocou na to určenej kefy.

Je potrebné ich čistiť raz za 1–2 týždne.

Otvor na čistenie

Panel na čistenie je pripevnený guličkovou západkou a dá sa vyklopiť. Za ním ležiaci kryt na čistenie je pripevnený na predok sporáka 2 krídlovými maticami a na čistenie vedenia spalín je ho potrebné odmontovať. Pred opätovným namontovaním je potrebné skontrolovať tesnenie na kryte a v prípade potreby ho vymeniť.

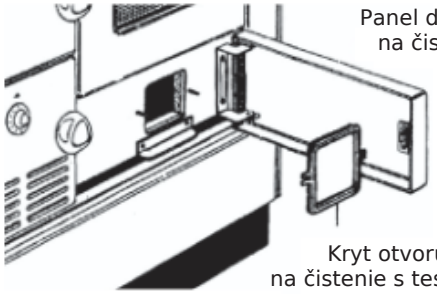

Čistenie dymovodu

Na čistenie dymovodu je potrebné zdvihnúť varnú dosku a pripojenie dymovodu a dymovod pomocou na to určenej kefy alebo vysávača (len ak je na to vhodný – nebezpečenstvo požiaru!) vyčistiť. Dlhšie dymovody alebo dymovodu s ohybom by mali byť vybavené otvorom na čistenie.

Čistite podľa potreby, minimálne 2x do roka.

Čistenie skla spaľovacej komory

Pri nedobrých poveternostných podmienkach, používaní nevhodného paliva alebo pri nesprávnej obsluhe môže dôjsť k zahmleniu okienka spaľovacej komory. Na čistenie používajte šetrné čistiace prostriedky (napr. mydlovú vodu) a jemnú utierku.

Na čistenie vykonajte nasledovné kroky:

- Otvorte dvierka spaľovacej komory
- Uvoľnite 2 skrutky na liatinovom držiaku skla
- Opatrne vyberte liatinový držiak skla

Namontovanie naspäť:

- Sklo namontujete naspäť vykonaním vyššie uvedených krokov v opačnom poradí.

POZNÁMKA: Nepoužívajte prostriedky na drhnutie, pretože by ste tým mohli poškodiť povrch skla!

Dvierka rúry na pečenie

Dvierka rúry sa dajú úplne vybrať. To je užitočné pri dôkladnom čistení rúry.

Zvesenie dvierok rúry na pečenie

- Dvierka rúry úplne otvorte, západky závesov vyklopte dopredu, dvierka zavrite, aby ostávala medzera 5 mm.
- Dvierka rúry na pečenie jemne nadvihnite, chyťte na spodku a vyberte.

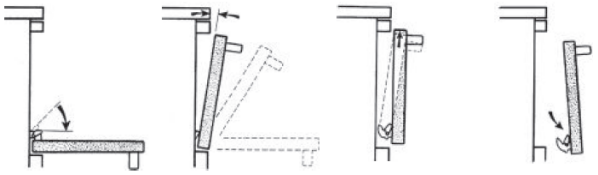

Zavesenie dvierok rúry na pečenie

- Závesy dvierok rúry vložte do otvorov na rúre a nechajte dvierka dole zapadnúť. Dvierka pomaly úplne otvorte, západky na závesoch opäť zaklapnite.
- Dvierka rúry potiahnutím upevnite, zavrite a skontrolujte, či sú správne prichytené.

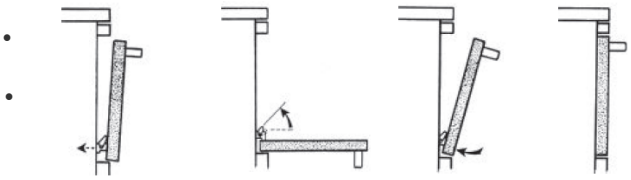

Čistenie okienka rúry na pečenie

Pri prehriatí zariadenia alebo pri poškodenom tesnení sa môže stať, že sa sklá rúry na pečenie zvnútra zahmlia. Na ich vyčistenie nasledujte uvedené kroky:

POZNÁMKA: Pri rozoberaní dvierok rúry dávajte pozor na jednotlivé diely, poprípade na ich orientáciu, aby ste ich neskôr vedeli správne opätovne zložiť!

- Dvierka rúry zveste podľa návodu a položte na čistý podklad, uvoľnite skrutky upevňujúce madlo (2x) a odmontujte ho.
- Predné sklo nadvihnite na strane s madlom a vyberte ho potiahnutím smerom od strany s madlom.

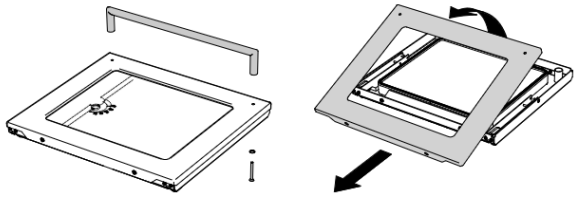

- Vyberte sklá okienka, vyberte silikónové tesnenie

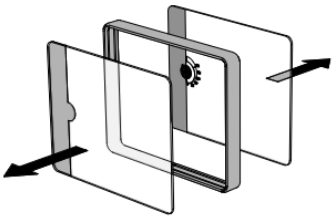

POZNÁMKA: Dávajte pozor na orientáciu silikónového tesnenia!

- Sklá opatrne umyte šetrným čistiacim prostriedkom (napr. mydlovou vodou) a utrite jemno utierkou.
- Dvierka vrátite do pôvodného stavu vyššie uvedenými krokmi, v opačnom poradí.

Oceľová varná doska

Pri sporákoch s hladkou oceľovou varnou doskou je povrch naolejovaný, aby sa tak ochránil pred koróziou.

Prvé uvedenie do prevádzky

Pred prvým uvedením do prevádzky je potrebné poutierať nanesenú ochrannú vrstvu proti korózii. Počas prvého kúrenia v sporáku otvorte okno, pretože zvyšky ochrannej vrstvy počas zahrievania budú chvíľu vydávať nepríjemný, ale neškodný zápach.

Zároveň bude od najhorúcejších miest smerom k okrajom varnej dosky vznikať typické teplom spôsobené zafarbenie pre oceľ. Toto zafarbenie sa postupným používaním sporáka stáva rovnomernejšie!

Čistenie

Čistenie oceľovej varnej dosky je vykonávané ideálne po vykurovaní, keď je doska ešte teplá.

Na čistenie môžu byť použité bežné práškové alebo tekuté prostriedky na drhnutie. Odolné nečistoty odstráňte pribalenou oceľovou vlnou (Pozor: dbajte na smer česania nereze. Oceľovú vlnu nepoužívať na čistenie sklokeramiky, smaltu alebo plastu).

Následne poutierajte vlhkou utierkou a nechajte varnú dosku vyschnúť. To sa prirodzene deje najrýchlejšie pri ešte teplom sporáku.

Potom jemne potrite varnú dosku olejom bez kyselín (napr. olejom na šijacie stroje, olejom na zbrane alebo trochou margarínu). Nenechávajte na studenej varnej doske hrnce alebo panvice. Môže sa tvoriť „prstence hrdze“, ktoré sa ťažko odstraňujú!

Zachovanie

Ak sa sporák dlhšiu dobu nepoužíva, odporúča sa potrieť varnú dosku olejom bez kyselín (napr. olejom na šijacie stroje, olejom na zbrane alebo trochou margarínu). Pred ďalším použitím olej prirodzenie utrite!

Natretím olejom predídete tvorbe hrdze a fľakov na varnej doske a sporák si zachová svoj udržiavaný vzhľad.

Dávajte pozor, aby v dilatačných škárach varnej dosky neboli nečistoty, ktoré by mohli zabrániť rozťahovaniu platne kvôli účinkom tepla. Pripálené nečistoty alebo sadze v škárach by mohli spôsobiť deformáciu oceľovej varnej dosky.

Sklokeramická varná doska

Sklokeramické varné dosky, skrátene CERAN® povrchy, sú veľmi odolné voči teplotám a vydržia aj teplotné šoky do 750°C. CERAN® povrchy sú taktiež odolné normálnemu mechanickému zaťaženiu v kuchyni. Štvormilimetrová vrstva sklokeramiky je taktiež veľmi priepustná pre teplo, ktoré cez ňu môže prechádzať takmer bez straty a zároveň bráni úniku tepla do strán. CERAN® varné dosky sú ľahké na čistenie a umožňujú plný zážitok z varenia na dreve.

Poznámky k údržbe / praktické tipy

Pred prvým použitím dôkladne vyčistite Vašu sklokeramickú varnú dosku. Potom ju čistite pravidelne, ale len keď je studená alebo slabo teplá. Vyhýbajte sa opakovanému pripaľovaniu nečistôt.

Na čistenie odporúčame:

- Všetky hrubé a pevne prilepené nečistoty jednoducho odstránite pomocou žiletkovej škrabky.

POZNÁMKA: Žiletkovú škrabku používajte len na vrchnej strane!
V žiadnom prípade nepoužívajte škrabku na odstraňovanie zvyškov horenia zo spodnej (drsnej) strany varnej dosky, pretože by ste tak mohli vytvoriť miesto, v ktorom je zvýšená pravdepodobnosť rozbitia dosky.

- Jemné, nepripálené nečistoty utrite vlhkou utierkou.
- Vápennaté škvrny po vode, mastné škvrny a metalicky sa lesknúce zafarbenia vyčistíte pomocou bežne dostupných prostriedkov na čistenie sklokeramiky.

Zvyšky čistiacich prostriedkov musia byť dôsledne poutierané vlhkou utierkou (aj keď je na ich obale uvedené inak), pretože pri opätovnom používaní sporáka môže dôjsť k poleptaniu povrchu. Následne povrch utrite dosucha.
Pri správnom používaní a údržbe si Vaša sklokeramická doska udrží svoj pekný vzhľad.

Dôležité

- V žiadnom prípade nepoužívajte na drsné alebo agresívne čistiace prostriedky ako napríklad spreje na čistenie rúry či grilu, odstraňovače škvŕn a fľakov, prášok na drhnutie alebo špongie s drsným povrchom.
- Škrabance môžu vzniknúť aj pri pritlačení a posúvaní zrniečok piesku, ktoré sa na varnú dosku dostali pri čistení zeleniny, hrncom.
- Dná hrncov alebo panvíc môžu mať okraje alebo hrany, ktoré pri posúvaní zanechávajú stopy alebo škrabú povrch varnej dosky. Toto platí obzvlášť pre riad z liatiny alebo smaltu.
- Hrnce používajte vždy s čistým a suchým dnom. Vyhnite sa vareniu naprázdno v smaltovanom riade.
- Nepoužívajte na vašej sklokeramickej doske žiadne hliníkové hrnce (najmä nie z mäkkého hliníka)! Sklokeramika je oveľa tvrdšia ako väčšina hliníkových zliatín a pri odieraní môžu vznikať na povrchu sklokeramickej platne nepekné šmuhy, ktoré sa po pripálení dajú sotva odstrániť.

Držte od horúcej varnej dosky všetko, čo sa môže na ňu pritaviť, napríklad plasty, alobal a obzvlášť cukor a jedlá obsahujúce veľa cukru.

Ak sa niečo omylom napriek tomu na povrch varnej dosky pritaví, je potrebné to ihneď (za horúca) pomocou žiletkovej škrabky odstrániť, aby sa predišlo poškodeniam povrchu.

Škodám spôsobeným cukrom alebo jedlami sa môžete vyhnúť tým, že pred ich prípravou, poprípade pred prípravou každého jedla vyčistíte povrch varnej dosky prostriedkom Ceran®-fix alebo Collo Profi. Tieto prostriedky nanesú na sklokeramický povrch tenkú vrstvu silikónu, ktorá okrem ochrany spôsobuje, že sa Vaša doska „viac leskne“ a pôsobí odpudivo voči vode a nečistotám. Vrstva silikónu nie je odolná voči vysokým teplotám varnej dosky, preto ju je potrebné nanášať opakovane.

Odstránenie porúch

POZNÁMKA: V prípade zlyhania prevádzky (preťaženie palivom, atď.) neotvárajte dvierka sporáka, zavrite všetky prívody vzduchu a neprikladajte ďalšie palivo! Otvorte všetky uzávery vykurovacieho systému! V prípade škôd alebo nebezpečenstva požiaru okamžite opustite budovu a zavolajte hasičský zbor!

Porucha:	Možné príčiny:	Možné riešenia:
Únik dymu pri zakurovaní alebo vykurovaní	Komín je ešte chladný	V sporáku alebo v komíne zapáľte kôpku papiera a nechajte ju zhorieť
	Príliš nízky komínový ťah	Nechajte skontrolovať rozmery komína kvalifikovaným kominárom (v prípade potreby do komína zabudujte komínový ventilátor)
	Silno dymiace, príliš vlhké alebo nekvalitné palivo	Pozrite si kapitolu Palivá na strane 15
	Vývody spalín, dymovod alebo komín sú upchaté sadzami alebo inak zablokované	Čo najskôr vykonajte dôkladné vyčistenie vývodov spalín a dymovodu, nechajte si vyčistiť komín
	Zakurovacia klapka nie je otvorená	Otvorte zakurovaciu klapku
	V prevádzke je digestor v miestnosti	Stlmte výkon digestora, otvorte okno alebo dvere pre lepší prívod vzduchu zvonku
	Zvonku sa privádza príliš málo vzduchu na spaľovanie	Otvorte okno alebo dvere pre lepší prívod vzduchu zvonku
Príliš nízka teplota (Sporák nevykuruje správne)	Pri zmene pripojenia dymovodu nebol pôvodný otvor uzavretý alebo nebol uzavretý správne	Pevne namontujte pozinkovaný kryt otvoru
	Nesprávne nastavenie prívodu vzduchu (príliš nízke, neprispôsobené palivu...)	Viď palivá na strane 18
	Zlé, príliš vlhké alebo nekvalitné palivo	Viď palivá na strane 15
	Príliš nízky ťah, stojaci vzduch v komíne kvôli nepriaznivému počasiu	Nechajte skontrolovať rozmery komína, jeho stav a utesnenie kvalifikovaným kominárom
	Nesprávne utesnené spojenie medzi sporákom a komínom, sopúch je nesprávne zamurovaný, dvierka na čistenie komína nie sú dobre uzavreté	Odpojte dymovod, odstráňte voľné časti steny, sopúch zamurujte správne do komína, použite tesnenia na pripojenie dymovodu na komín, správne uzavrite dvierka na čistenie komína (viď pripojenia na strane 12)
	Rúry vedenia spalín sú prekrížené alebo zle spojené	Odpojte dymovod, rúry správne zarovnajte a spojte
	Sporák, dymovod alebo komín je upchatý sadzami alebo inak zablokovaný	Dôkladne vyčistite spaľovaciu komoru, popolník, vývody spalín a dymovod. Nechajte si vyčistiť komín
	Otvorený panel na čistenie (pri poslednom čistení nebol zatvorený)	Zatvorte panel na čistenie
	Varná doska nie je správne položená	Varnú dosku položte správne (medzi ňou a sporákovým rámom musí byť 2mm medzera.
	Porucha regulátora výkonu	Vymeňte pokazený regulátor výkonu
	Zvonku sa privádza príliš málo vzduchu na spaľovanie	Otvorte okno alebo dvere pre lepší prívod vzduchu zvonku
Deformácia varnej dosky	Príliš vysoký komínový ťah v komíne – príliš vysoký výkon	Nechajte Vašu varnú dosku vyrovnať alebo ju vymeňte, nechajte skontrolovať rozmery komína kvalifikovaným kominárom, v prípade potreby nechajte nainštalovať škrtiacu klapku
Zafarbenie sporákového rámu, poprípade panelov a rúčiek		Vyčistite povrchy sporáka, nechajte skontrolovať rozmery komína kvalifikovaným kominárom, v prípade potreby nechajte nainštalovať škrtiacu klapku
Rúra na pečenie sa prehýba a smalt sa trhá		Malé poškodenia smaltu neovplyvňujú výkon sporáka. Pri väčších úlomkoch kontaktujte zákaznícku službu, nechajte skontrolovať rozmery komína kvalifikovaným kominárom, v prípade potreby nechajte nainštalovať škrtiacu klapku
Okienko rúry na pečenie sa zahmlieva		Sklo vyčistite alebo vymeňte, nechajte skontrolovať rozmery komína kvalifikovaným kominárom, v prípade potreby nechajte nainštalovať škrtiacu klapku

Príliš vysoké teploty (Nebezpečenstvo prehriatia)	Nesprávne nastavenie prívodu vzduchu (príliš nízke, neprispôsobené palivu...)	Viď nastavenia vzduchu na strane 18
	Otvorené dvierka spaľ. komory a popolníka	Dvierka okamžite zavrite
	Príliš vysoký ťah v komíne	Kontaktujte kominára, v prípade potreby nechajte nainštalovať škrtiacu klapku
	Regulátor na dvierkach popolníka poškodený alebo zaseknuté ovládanie prívodu vzduchu	Vymeňte pokazený regulátor výkonu, poprípade vyčistite dvierka popolníka
	Používanie nesprávneho paliva	Viď Palivá na strane 15
Oceľová varná doska hrdzavie	Pri tenkej vrstve hrdze na celom povrchu dosky môže byť príčinou vlhkosť vzduchu (para z varenia...)	Povrch obrúste a naneste naň olej bez kyselín. Dosku čistite na vlhko len, keď je teplá!
	Fľaky hrdze alebo prstence sú spôsobené pretekajúcimi hrncami, zvyškami jedál, vlhkým riadom...	Po varení varnú dosku utrite a potrite olejom, obrúste fľaky hrdze. Varnú dosku nepoužívajte ako úložný priestor. – Viď Oceľová varná doska na str. 21
Rúra na pečenie sa nezohrieva	Rozkurovacia klapka je otvorená	Zatvorte rozkurovaciu klapku
	V komíne je zlý komínový ťah	Kontaktujte Vášho kominára
	Porucha regulátora výkonu	Vymeňte nefunkčný regulátor výkonu
Okienko rúry na pečenie sa zahmlieva	Sporák sa prehrieva	Viď problém „Príliš vysoká teplota“, zveste dvierka rúry, odmontujte sklá a tesniace rámy, sklá vyčistite
	Poškodené tesnenie	Tesniace rámy alebo sklo kompletne vymeňte
Zariadenie na trasenie roštu sa zasekáva	Medzi roštom a jeho držiakom sú sadze alebo zvyšky spaľovania	Pomocou škrabky na popol opäť uvoľnite rošt, rošt a spaľovaciu komoru vyčistite
	Popolník je preplnený, popol siaha až po rošt	Vyprázdnite popolník, vyčistite spaľovaciu komoru a priestor popolníka
	Rošt nie je správne položený	Viď čistenie rošta na strane 19

ZÁKAZNÍCKA SLUŽBA

SLOVENSKO

Mária Kmeťová
Sporáky na drevo s.r.o.
Priechod 130 , 976 11 Priechod
Telefón: +421 905 964 335
E-Mail: maria.kmetova@sporakynadrevo.sk

Pre rýchle a pohodlné vybavenie prípadných opráv potrebujeme od Vás nižšie uvedené informácie. Tak nám pomôžete sa vyhnúť zbytočným nákladom a stratenému času a taktiež tak urýchlite opravu Vášho zariadenia:

- Vašu presnú adresu
- Vaše telefónne číslo a e-mailovú adresu
- Presný popis zariadenia (viď Výrobný štítok)
- Kedy k Vám môže prísť zákaznícka služba
- Dátum zakúpenia
- Čo najpresnejší opis problému alebo dôvodu kontaktovania
- Doklad o kúpe

Demontáž, recyklácia a zbavenie sa odpadu

Informácie nájdete v priloženom návode na recykláciu alebo kontaktujte zákaznícku službu.

Typová skúška / Pečať kvality

Spotrebič REGA úspešne splnil kritéria nižšie uvedených skúšok a noriem:

• EN 16510-1 („Bytové spotrebiče na tuhé palivo“)

• EN 16510-2-3 („Bytové spotrebiče na tuhé palivo - sporáky“)

Skúšky boli vykonané na skúšobnom mieste TGM - Wien.

TGM-Číslo skúšky: REGA 40/50: TGM-VA HL 9339
TGM-Číslo skúšky: REGA 60: TGM-VA HL 9380
TGM-Číslo skúšky: REGA 75/90/105 TGM-VA HL 9340

Ďalšie splnené požiadavky:
Art 15 a B-VG pre vykurovacie systémy
1. BimSchV Stufe 2 – kritériá z roku 2015
Smernica k ekologickému dizajnu (EU-nariadenie 1185/2015)
Nariadenie o palivách München 2011
Nariadenie o palivách Regensburg 2010
Nariadenie o pevných palivách Aachen 2010
Švajčiarske nariadenie o kvalite ovzdušia 2007 (kritériá z roku 2011)
Nariadenie č. 186 f. Taliansko - 4 hviezdy

REGA 40/50/75/90/105:
Smernica UZ37 f. o vykurovaní drevom (Verzia 8.0 - 01/2025)

Zariadenie môže byť používané len s uzavretou spaľovacou komorou.

Pripojenie viacerých spotrebičov na jeden komín je povolené.

Typ zariadenia podľa klasifikácie podľa normy EN 16510-1:
REGA 40/50/60: Typ B
REGA 75/90/105: Typ BE

Technické údaje

			REGA 40	REGA 50	REGA 60	REGA 75	REGA 90	REGA 90 W	REGA 105
Rozmery zariadenia	Š x V x H	cm	40 x 85 x 60	50 x 85 x 60	60 x 85 x 60	75 x 85 x 60	90 x 85 x 60	90 x 85 x 60	105 x 85 x 60
Otvor spaľ. komory	Š x H	cm	18,9 x 13,6	18,9 x 13,6	14,3 x 13,6	18,9 x 13,6	18,9 x 13,6	18,9 x 13,6	18,9 x 13,6
Spaľovacia komora	Š x V x H	cm Liter	15,7 x 20 x 39 12,5	15,7 x 20 x 39 12,5	15,7 x 20 x 39 12,1	20,3 x 20 x 39 15,6	20,3 x 20 x 39 15,6	20,3 x 20 x 39 15,6	20,3 x 20 x 39 15,6
Výška naplnenia palivom	Výška	cm	12,5	12,5	15	15	15	15	15
Rúra na pečenie	Š x V x H	cm	-	-	25 x 22 x 43,5	32,5 x 22 x 43,5	40 x 22 x 43,5	32,5 x 22 x 43,5	40 x 22 x 43,5
Varná doska	Š x H	cm	38,4 x 47,3	48,4 x 47,3	58,7 x 47,3	73,4 x 47,3	88,4 x 47,3	88,4 x 47,3	103,4 x 47,3
	Plocha	m^2	0,18	0,23	0,27	0,34	0,42	0,42	0,49
Nádoba na ohrev vody (Na požiadavku)	Objem	Liter	-	-		-	-	12	16
Popolník	Sporák	Liter	6	6	5	6	6	6	6
Objem paliva	Sporák	Liter	20	20	36	46	56	56	66
Spotreba paliva	Sporák	kg/h	1,5	1,5	1,65	1,8	1,8	1,8	1,8
Plech na pečenie	Š x H	cm	-	-	24,6 x 37	32,2 x 41	40 x 42	32,2 x 41	40 x 42
Rošt na grilovanie	Š x H	cm	-	-	24,7 x 41,5	32,3 x 41,5	40 x 40	32,3 x 41,5	40 x 40
Hmotnosť (bez balenia)		kg	105	112	165	190	212	212	235

Dodatočné vybavenie – pripojenie na akumulačný systém

Hmotnostný tok pripojenia na akumulačný systém	Drevo	g/s	-	-	-	7	7	7	7
Teplota spalín pripojenia na akumulačný systém	Drevo	°C	-	-	-	558	558	558	558

Technický list podľa EN16510-1

Platný pre **REGA 40 a REGA 50.**

Technický list podľa EN16510-1, Tabuľka 22 (slovenčina)
Technical data sheet according to EN 16510-1, table 22 (english)

Lohberger GmbH
Landstr. 19
A-5231 Schalchen

A	**Meno výrobcu**	Manufacturer's name	**Lohberger GmbH**
B	**Unikátny identifikačný kód výrobku**	Unique identification code of the product type	**REGA 40 a REGA 50**
	Dizajn	Design	**-**
C	**Harmonizovaná technická norma**	Harmonised technical specification	**EN16510-1:2022, EN16510-2-3:2022**
D	**Druh vykurovacieho zariadenia**	Type of fireplace	**B**

Druh naloženia Type of load			**Pre menovitý výkon** Nom. load				**Čiastočné naloženie** Part load				**Slabé naloženie** Slow combustion				
Palivo Fuel			**Drevo** Wood		**Pelety** Pellets		**Drevo** Wood		**Pelety** Pellets		**Drevo** Wood		**Pelety** Pellets		**Jednotka** Unit
Menovitý výkon	Nominal heat output	P	1	**4,5**	1	-	4	**NPD**	4	-	7	**NPD**	7	-	kW
Menovitý výkon do okolia	Nominal space heat output	P_{SH}	2	**4,5**	2	-	5	**NPD**	5	-	8	**NPD**	8	-	kW
Menovitý výkon do vody	Nominal water heat output	P_W	3	-	3	-	6	-	6	-	9	-	9	-	kW
Účinnosť	Efficiency	η	13	**76,0**	13	-	14	**NPD**	14	-					%
Emisie CO pri 13% O2	CO emission at 13% O2	CO	17	**1400**	17	-	18	**NPD**	18	-	19	**NPD**	19	-	mg/m³
Emisie NOx pri 13% O2	NOx emission at 13% O2	NO_x	20	**190**	20	-	21	**NPD**	21	-	22	**NPD**	22	-	mg/m³
Emisie OGC pri 13% O2	Hydrocarbon em. at 13 % O2	OGC	23	**110**	23	-	24	**NPD**	24	-	25	**NPD**	25	-	mg/m³
Emisie pevných častíc pri 13% O2	Particulate matter em. at 13% O2	PM	26	**38**	26	-	27	**NPD**	27	-	28	**NPD**	28	-	mg/m³
Minimálny komínový ťah	Minimum flue draught	p	29	**10**	29	-	30	**NPD**	30	-	31	-	31	-	Pa
Teplota spalín vo vývode	Flue gas outlet temperature	T_s	47	**287**	47	-	48	**NPD**	48	-					°C
Hmotnostný tok spalín	Flue gas mass flow	$\Phi_{f,g}$	50	**5,6**	50	-	51	**NPD**	51	-					g/s

10	**Teplo privádzané do výmenníka**	Accumulator heat input		$P_{acc.in}$	-	kW
11	**Teplota na pripojení oddeleného výmenníka**	Temperature inlet at the separate heat exchanger		$T_{acc.in}$	-	°C
12	**Odpor prúdenia oddeleného výmenníka**	Flow resistance of the separate heat exchanger		ζ_{acc}	-	Pa
15	**Sezónna účinnosť vykurovania priestorov**	Seasonal space heating efficiency		η_S	**66,0**	%
16	**Index energetickej účinnosti**	Energy efficiency index		**EEI**	**100**	
32	**Maximálny povolený tlak vody počas prevádzky**	Permissible maximum water operating pressure		p_w	-	bar
	Minimálne odstupy od horľavých materiálov **Bez protipožiarnych prvkov**	Minimum distance from flammable materials Without fire protection unit				
33	**Minimálny odstup od zadnej strany**	Minimum distance from the rear		d_R	**20**	cm
34.1	**Minimálny odstup od strany so spaľovacou komorou**	Minimum distance from the fire chamber side		d_{S-FS}	**30**	cm
34.2	**Minimálny odstup od strany s dymovodom**	Minimum distance from the flue gas exit side		d_{S-RS}	**30**	cm
35	**Minimálny odstup od stropu**	Minimum distance from the ceiling		d_C	**75**	cm
36	**Minimálny odstup od prednej strany**	Minimum distance from the front		d_P	**80**	cm
37				d_F	**0**	cm
38	**Minimálny odstup od prednej strany zboku**	Minimum lateral distance from the front		d_L	**0**	cm
39	**Minimálny odstup od podlahy**	Minimum distance from below the floor		d_B	**0**	cm
	Minimálne odstupy od horľavých materiálov **S protipožiarnymi prvkami do výšky sporáka**	Minimum distance from flammable materials With fire-protection unit up to the height of the appl.				
33	**Minimálny odstup od zadnej strany**	Minimum distance from the rear		d_R	**20**	cm
34.1	**Minimálny odstup od strany so spaľovacou komorou**	Minimum distance from the fire chamber side		d_{S-FS}	**0**	cm
34.2	**Minimálny odstup od strany s dymovodom**	Minimum distance from the flue gas exit side		d_{S-RS}	**0**	cm
34.3	**Minimálny odstup od prednej strany zboku**	Min. distance from the front to a corner extension		d_{EA}	**30**	cm
40	**Minimálny odstup od nehorľavých stien**	Minimum distance to non-flammable walls		d_{non}	**0**	cm
41	**Typ materiálu a hrúbka ochrannej izolácie**	Mat. type and thickness of the protective insulation		**s**	**NPD**	mm
42	**Spotreba pomocnej elektrickej energie** Režim spánku	Cons. of electrical auxiliary energy	Standby	el_{SB}	-	W
43	**Spotreba pomocnej elektrickej energie** Men. výkon	Cons. of electrical auxiliary energy	Nom. load	el_{max}	-	W
44	**Spotreba pomocnej elektrickej energie** Čiast. výkon	Cons. of electrical auxiliary energy	Part load	el_{min}	-	W
45	**Elektrické napätie, frekvencia**	Power supply voltage, frequency		**E, f**	-	V, Hz
46	**Maximálny elektrický príkon**	Maximum electric power input		W_{max}	-	W
49	**Označenie komína**	Chimney designation		**T-Klasse**	**T400 G**	-
52	**Strata tepla v miestnosti mimo prevádzky**	Standing air loss		V_h	**NPD**	m³/h
53	**Prevádzka s dočasným alebo dlhým horením**	Continuous operation or intermittent operation		**CON o. INT**	**INT**	-
54	**Priemer pripojenia dymovodu**	Diameter of the flue gas outlet		d_{out}	**120**	mm
55	**Celkové rozmery spotrebiča**	Overall dimensions of the furnace		**L, H, W**	**40/50, 85, 60**	cm
56	**Hmotnosť spotrebiča**	Mass of the furnace		**m**	**105**	kg
57	**Maximálna záťaž komína**	Maximum load due to chimney		m_{chim}	**NPD**	kg
E	**Montáž, inštalácia a údržba vykurovacieho zariadenia musí byť prevedená výlučne podľa priložených technických dokumentov.** The assembly, installation, and maintenance of the space heater must be carried out according to the enclosed technical documents.					

Technický list podľa EN16510-1

Platný pre **REGA 60.**

Technický list podľa EN16510-1, Tabuľka 22 (slovenčina)
Technical data sheet according to EN 16510-1, table 22 (english)

Lohberger GmbH
Landstr. 19
A-5231 Schalchen

A	**Meno výrobcu**	Manufacturer's name	**Lohberger GmbH**
B	**Unikátny identifikačný kód výrobku**	Unique identification code of the product type	**REGA 60**
	Dizajn	Design	-
C	**Harmonizovaná technická norma**	Harmonised technical specification	**EN16510-1:2022, EN16510-2-3:2022**
D	**Druh vykurovacieho zariadenia**	Type of fireplace	**B**

Druh naloženia / Type of load			**Pre menovitý výkon** Nom. load				**Čiastočné naloženie** Part load				**Slabé naloženie** Slow combustion				
Palivo / Fuel			**Drevo** Wood		**Pelety** Pellets		**Drevo** Wood		**Pelety** Pellets		**Drevo** Wood		**Pelety** Pellets		**Jednotka** Unit
Menovitý výkon	Nominal heat output	P	1	**6,0**	1	-	4	**NPD**	4	-	7	**NPD**	7	-	kW
Menovitý výkon do okolia	Nominal space heat output	P_{SH}	2	**6,0**	2	-	5	**NPD**	5	-	8	**NPD**	8	-	kW
Menovitý výkon do vody	Nominal water heat output	P_W	3	-	3	-	6	-	6	-	9	-	9	-	kW
Účinnosť	Efficiency	η	13	**76,0**	13	-	14	**NPD**	14	-					%
Emisie CO pri 13% O2	CO emission at 13% O2	CO	17	**1400**	17	-	18	**NPD**	18	-	19	**NPD**	19	-	mg/m³
Emisie NOx pri 13% O2	NOx emission at 13% O2	NO_x	20	**190**	20	-	21	**NPD**	21	-	22	**NPD**	22	-	mg/m³
Emisie OGC pri 13% O2	Hydrocarbon em. at 13 % O2	OGC	23	**110**	23	-	24	**NPD**	24	-	25	**NPD**	25	-	mg/m³
Emisie pevných častíc pri 13% O2	Particulate matter em. at 13% O2	PM	26	**38**	26	-	27	**NPD**	27	-	28	**NPD**	28	-	mg/m³
Minimálny komínový ťah	Minimum flue draught	p	29	**10**	29	-	30	**NPD**	30	-	31	-	31	-	Pa
Teplota spalín vo vývode	Flue gas outlet temperature	T_s	47	**227**	47	-	48	**NPD**	48	-					°C
Hmotnostný tok spalín	Flue gas mass flow	Φ_{fg}	50	**6,9**	50	-	51	**NPD**	51	-					g/s

10	**Teplo privádzané do výmenníka**	Accumulator heat input		$P_{acc.in}$	-	kW
11	**Teplota na pripojení oddeleného výmenníka**	Temperature inlet at the separate heat exchanger		$T_{acc.in}$	-	°C
12	**Odpor prúdenia oddeleného výmenníka**	Flow resistance of the separate heat exchanger		ζ_{acc}	-	Pa
15	**Sezónna účinnosť vykurovania priestorov**	Seasonal space heating efficiency		η_S	**66,0**	%
16	**Index energetickej účinnosti**	Energy efficiency index		EEI	**100**	
32	**Maximálny povolený tlak vody počas prevádzky**	Permissible maximum water operating pressure		p_w	-	bar
	Minimálne odstupy od horľavých materiálov **Bez protipožiarnych prvkov**	Minimum distance from flammable materials Without fire protection unit				
33	**Minimálny odstup od zadnej strany**	Minimum distance from the rear		d_R	**20**	cm
34.1	**Minimálny odstup od strany so spaľovacou komorou**	Minimum distance from the fire chamber side		d_{S-FS}	**30**	cm
34.2	**Minimálny odstup od strany s dymovodom**	Minimum distance from the flue gas exit side		d_{S-RS}	**30**	cm
35	**Minimálny odstup od stropu**	Minimum distance from the ceiling		d_C	**75**	cm
36	**Minimálny odstup od prednej strany**	Minimum distance from the front		d_P	**80**	cm
37				d_F	**0**	cm
38	**Minimálny odstup od prednej strany zboku**	Minimum lateral distance from the front		d_L	**0**	cm
39	**Minimálny odstup od podlahy**	Minimum distance from below the floor		d_B	**0**	cm
	Minimálne odstupy od horľavých materiálov **S protipožiarnymi prvkami do výšky sporáka**	Minimum distance from flammable materials With fire-protection unit up to the height of the appl.				
33	**Minimálny odstup od zadnej strany**	Minimum distance from the rear		d_R	**20**	cm
34.1	**Minimálny odstup od strany so spaľovacou komorou**	Minimum distance from the fire chamber side		d_{S-FS}	**0**	cm
34.2	**Minimálny odstup od strany s dymovodom**	Minimum distance from the flue gas exit side		d_{S-RS}	**0**	cm
34.3	**Minimálny odstup od prednej strany zboku**	Min. distance from the front to a corner extension		d_{EA}	**30**	cm
40	**Minimálny odstup od nehorľavých stien**	Minimum distance to non-flammable walls		d_{non}	**0**	cm
41	**Typ materiálu a hrúbka ochrannej izolácie**	Mat. type and thickness of the protective insulation		s	**NPD**	mm
42	**Spotreba pomocnej elektrickej energie** Režim spánku	Cons. of electrical auxiliary energy	Standby	el_{SB}	-	W
43	**Spotreba pomocnej elektrickej energie** Men. výkon	Cons. of electrical auxiliary energy	Nom. load	el_{max}	-	W
44	**Spotreba pomocnej elektrickej energie** Čiast. výkon	Cons. of electrical auxiliary energy	Part load	el_{min}	-	W
45	**Elektrické napätie, frekvencia**	Power supply voltage, frequency		E, f	-	V, Hz
46	**Maximálny elektrický príkon**	Maximum electric power input		W_{max}	-	W
49	**Označenie komína**	Chimney designation		T-Klasse	**T400 G**	-
52	**Strata tepla v miestnosti mimo prevádzky**	Standing air loss		V_h	**NPD**	m³/h
53	**Prevádzka s dočasným alebo dlhým horením**	Continuous operation or intermittent operation		CON o. INT	**INT**	-
54	**Priemer pripojenia dymovodu**	Diameter of the flue gas outlet		d_{out}	**120**	mm
55	**Celkové rozmery spotrebiča**	Overall dimensions of the furnace		L, H, W	**60, 85, 60**	cm
56	**Hmotnosť spotrebiča**	Mass of the furnace		m	**165**	kg
57	**Maximálna záťaž komína**	Maximum load due to chimney		m_{chim}	**NPD**	kg
E	**Montáž, inštalácia a údržba vykurovacieho zariadenia musí byť prevedená výlučne podľa priložených technických dokumentov.** The assembly, installation, and maintenance of the space heater must be carried out according to the enclosed technical documents.					

Technický list podľa EN16510-1

Platný pre **REGA 75.**

Technický list podľa EN16510-1, Tabuľka 22 (slovenčina)
Technical data sheet according to EN 16510-1, table 22 (english)

Lohberger GmbH
Landstr. 19
A-5231 Schalchen

A	**Meno výrobcu**	Manufacturer's name	**Lohberger GmbH**
B	**Unikátny identifikačný kód výrobku**	Unique identification code of the product type	**REGA 75**
	Dizajn	Design	**-**
C	**Harmonizovaná technická norma**	Harmonised technical specification	**EN16510-1:2022, EN16510-2-3:2022**
D	**Druh vykurovacieho zariadenia**	Type of fireplace	**BE**

Druh naloženia Type of load			**Pre menovitý výkon** Nom. load				**Čiastočné naloženie** Part load				**Slabé naloženie** Slow combustion				
Palivo Fuel			**Drevo** Wood		**Pelety** Pellets		**Drevo** Wood		**Pelety** Pellets		**Drevo** Wood		**Pelety** Pellets		**Jednotka** Unit
Menovitý výkon	Nominal heat output	P	1	**6,0**	1	-	4 **NPD**	4	-		7 **NPD**		7	-	kW
Menovitý výkon do okolia	Nominal space heat output	P_{SH}	2	**6,0**	2	-	5 **NPD**	5	-		8 **NPD**		8	-	kW
Menovitý výkon do vody	Nominal water heat output	P_W	3	-	3	-	6 -	6	-		9 -		9	-	kW
Účinnosť	Efficiency	η	13	**76,0**	13	-	14 **NPD**	14	-						%
Emisie CO pri 13% O2	CO emission at 13% O2	CO	17	**1400**	17	-	18 **NPD**	18	-		19 **NPD**		19	-	mg/m³
Emisie NOx pri 13% O2	NOx emission at 13% O2	NO_x	20	**190**	20	-	21 **NPD**	21	-		22 **NPD**		22	-	mg/m³
Emisie OGC pri 13% O2	Hydrocarbon em. at 13 % O2	OGC	23	**110**	23	-	24 **NPD**	24	-		25 **NPD**		25	-	mg/m³
Emisie pevných častíc pri 13% O2	Particulate matter em. at 13% O2	PM	26	**38**	26	-	27 **NPD**	27	-		28 **NPD**		28	-	mg/m³
Minimálny komínový ťah	Minimum flue draught	p	29	**10**	29	-	30 **NPD**	30	-		31 -		31	-	Pa
Teplota spalín vo vývode	Flue gas outlet temperature	T_s	47	**254**	47	-	48 **NPD**	48	-						°C
Hmotnostný tok spalín	Flue gas mass flow	$\Phi_{f,g}$	50	**6,5**	50	-	51 **NPD**	51	-						g/s

10	**Teplo privádzané do výmenníka**	Accumulator heat input		$P_{acc.in}$	-	kW
11	**Teplota na pripojení oddeleného výmenníka**	Temperature inlet at the separate heat exchanger		$T_{acc.in}$	-	°C
12	**Odpor prúdenia oddeleného výmenníka**	Flow resistance of the separate heat exchanger		ζ_{acc}	-	Pa
15	**Sezónna účinnosť vykurovania priestorov**	Seasonal space heating efficiency		η_S	**66,0**	%
16	**Index energetickej účinnosti**	Energy efficiency index		**EEI**	**100**	
32	**Maximálny povolený tlak vody počas prevádzky**	Permissible maximum water operating pressure		p_w	-	bar
	Minimálne odstupy od horľavých materiálov **Bez protipožiarnych prvkov**	Minimum distance from flammable materials Without fire protection unit				
33	**Minimálny odstup od zadnej strany**	Minimum distance from the rear		d_R	**20**	cm
34.1	**Minimálny odstup od strany so spaľovacou komorou**	Minimum distance from the fire chamber side		d_{S-FS}	**30**	cm
34.2	**Minimálny odstup od strany s dymovodom**	Minimum distance from the flue gas exit side		d_{S-RS}	**30**	cm
35	**Minimálny odstup od stropu**	Minimum distance from the ceiling		d_C	**75**	cm
36	**Minimálny odstup od prednej strany**	Minimum distance from the front		d_P	**80**	cm
37				d_F	**0**	cm
38	**Minimálny odstup od prednej strany zboku**	Minimum lateral distance from the front		d_L	**0**	cm
39	**Minimálny odstup od podlahy**	Minimum distance from below the floor		d_B	**0**	cm
	Minimálne odstupy od horľavých materiálov **S protipožiarnymi prvkami do výšky sporáka**	Minimum distance from flammable materials With fire-protection unit up to the height of the appl.				
33	**Minimálny odstup od zadnej strany**	Minimum distance from the rear		d_R	**20**	cm
34.1	**Minimálny odstup od strany so spaľovacou komorou**	Minimum distance from the fire chamber side		d_{S-FS}	**0**	cm
34.2	**Minimálny odstup od strany s dymovodom**	Minimum distance from the flue gas exit side		d_{S-RS}	**0**	cm
34.3	**Minimálny odstup od prednej strany zboku**	Min. distance from the front to a corner extension		d_{EA}	**30**	cm
40	**Minimálny odstup od nehorľavých stien**	Minimum distance to non-flammable walls		d_{non}	**0**	cm
41	**Typ materiálu a hrúbka ochrannej izolácie**	Mat. type and thickness of the protective insulation		**s**	**NPD**	mm
42	**Spotreba pomocnej elektrickej energie** Režim spánku	Cons. of electrical auxiliary energy	Standby	el_{SB}	-	W
43	**Spotreba pomocnej elektrickej energie** Men. výkon	Cons. of electrical auxiliary energy	Nom. load	el_{max}	-	W
44	**Spotreba pomocnej elektrickej energie** Čiast. výkon	Cons. of electrical auxiliary energy	Part load	el_{min}	-	W
45	**Elektrické napätie, frekvencia**	Power supply voltage, frequency		**E, f**	-	V, Hz
46	**Maximálny elektrický príkon**	Maximum electric power input		W_{max}	-	W
49	**Označenie komína**	Chimney designation		**T-Klasse**	**T400 G**	-
52	**Strata tepla v miestnosti mimo prevádzky**	Standing air loss		V_h	**NPD**	m³/h
53	**Prevádzka s dočasným alebo dlhým horením**	Continuous operation or intermittent operation		**CON o. INT**	**INT**	-
54	**Priemer pripojenia dymovodu**	Diameter of the flue gas outlet		d_{out}	**120**	mm
55	**Celkové rozmery spotrebiča**	Overall dimensions of the furnace		**L, H, W**	**75, 85, 60**	cm
56	**Hmotnosť spotrebiča**	Mass of the furnace		**m**	**190**	kg
57	**Maximálna záťaž komína**	Maximum load due to chimney		m_{chim}	**NPD**	kg
E	**Montáž, inštalácia a údržba vykurovacieho zariadenia musí byť prevedená výlučne podľa priložených technických dokumentov.** The assembly, installation, and maintenance of the space heater must be carried out according to the enclosed technical documents.					

Technický list podľa EN16510-1

Platný pre **REGA 90 a REGA 105.**

Technický list podľa EN16510-1, Tabuľka 22 (slovenčina)
Technical data sheet according to EN 16510-1, table 22 (english)

Lohberger GmbH
Landstr. 19
A-5231 Schalchen

A	**Meno výrobcu**	Manufacturer's name	**Lohberger GmbH**
B	**Unikátny identifikačný kód výrobku**	Unique identification code of the product type	**REGA 90 a REGA 105**
	Dizajn	Design	**-**
C	**Harmonizovaná technická norma**	Harmonised technical specification	**EN16510-1:2022, EN16510-2-3:2022**
D	**Druh vykurovacieho zariadenia**	Type of fireplace	**BE**

Druh naloženia Type of load			**Pre menovitý výkon** Nom. load				**Čiastočné naloženie** Part load				**Slabé naloženie** Slow combustion				
Palivo Fuel			**Drevo** Wood		**Pelety** Pellets		**Drevo** Wood		**Pelety** Pellets		**Drevo** Wood		**Pelety** Pellets		**Jednotka** Unit
Menovitý výkon	Nominal heat output	P	1	**6,6**	1	-	4 **NPD**	4	-		7 **NPD**		7	-	kW
Menovitý výkon do okolia	Nominal space heat output	P_{SH}	2	**6,6**	2	-	5 **NPD**	5	-		8 **NPD**		8	-	kW
Menovitý výkon do vody	Nominal water heat output	P_W	3	-	3	-	6 -	6	-		9 -		9	-	kW
Účinnosť	Efficiency	η	13	**76,0**	13	-	14 **NPD**	14	-						%
Emisie CO pri 13% O2	CO emission at 13% O2	CO	17	**1400**	17	-	18 **NPD**	18	-		19 **NPD**		19	-	mg/m³
Emisie NOx pri 13% O2	NOx emission at 13% O2	NO_x	20	**190**	20	-	21 **NPD**	21	-		22 **NPD**		22	-	mg/m³
Emisie OGC pri 13% O2	Hydrocarbon em. at 13 % O2	OGC	23	**110**	23	-	24 **NPD**	24	-		25 **NPD**		25	-	mg/m³
Emisie pevných častíc pri 13% O2	Particulate matter em. at 13% O2	PM	26	**38**	26	-	27 **NPD**	27	-		28 **NPD**		28	-	mg/m³
Minimálny komínový ťah	Minimum flue draught	p	29	**10**	29	-	30 **NPD**	30	-		31 -		31	-	Pa
Teplota spalín vo vývode	Flue gas outlet temperature	T_s	47	**254**	47	-	48 **NPD**	48	-						°C
Hmotnostný tok spalín	Flue gas mass flow	$\Phi_{f,g}$	50	**6,5**	50	-	51 **NPD**	51	-						g/s

10	**Teplo privádzané do výmenníka**	Accumulator heat input	$P_{acc.in}$	-	kW
11	**Teplota na pripojení oddeleného výmenníka**	Temperature inlet at the separate heat exchanger	$T_{acc.in}$	-	°C
12	**Odpor prúdenia oddeleného výmenníka**	Flow resistance of the separate heat exchanger	ζ_{acc}	-	Pa
15	**Sezónna účinnosť vykurovania priestorov**	Seasonal space heating efficiency	η_S	**66,0**	%
16	**Index energetickej účinnosti**	Energy efficiency index	**EEI**	**100**	
32	**Maximálny povolený tlak vody počas prevádzky**	Permissible maximum water operating pressure	p_w	-	bar
	Minimálne odstupy od horľavých materiálov **Bez protipožiarnych prvkov**	Minimum distance from flammable materials Without fire protection unit			
33	**Minimálny odstup od zadnej strany**	Minimum distance from the rear	d_R	**20**	cm
34.1	**Minimálny odstup od strany so spaľovacou komorou**	Minimum distance from the fire chamber side	d_{S-FS}	**30**	cm
34.2	**Minimálny odstup od strany s dymovodom**	Minimum distance from the flue gas exit side	d_{S-RS}	**30**	cm
35	**Minimálny odstup od stropu**	Minimum distance from the ceiling	d_C	**75**	cm
36	**Minimálny odstup od prednej strany**	Minimum distance from the front	d_P	**80**	cm
37			d_F	**0**	cm
38	**Minimálny odstup od prednej strany zboku**	Minimum lateral distance from the front	d_L	**0**	cm
39	**Minimálny odstup od podlahy**	Minimum distance from below the floor	d_B	**0**	cm
	Minimálne odstupy od horľavých materiálov **S protipožiarnymi prvkami do výšky sporáka**	Minimum distance from flammable materials With fire-protection unit up to the height of the appl.			
33	**Minimálny odstup od zadnej strany**	Minimum distance from the rear	d_R	**20**	cm
34.1	**Minimálny odstup od strany so spaľovacou komorou**	Minimum distance from the fire chamber side	d_{S-FS}	**0**	cm
34.2	**Minimálny odstup od strany s dymovodom**	Minimum distance from the flue gas exit side	d_{S-RS}	**0**	cm
34.3	**Minimálny odstup od prednej strany zboku**	Min. distance from the front to a corner extension	d_{EA}	**30**	cm
40	**Minimálny odstup od nehorľavých stien**	Minimum distance to non-flammable walls	d_{non}	**0**	cm
41	**Typ materiálu a hrúbka ochrannej izolácie**	Mat. type and thickness of the protective insulation	s	**NPD**	mm
42	**Spotreba pomocnej elektrickej energie** Režim spánku	Cons. of electrical auxiliary energy Standby	el_{SB}	-	W
43	**Spotreba pomocnej elektrickej energie** Men. výkon	Cons. of electrical auxiliary energy Nom. load	el_{max}	-	W
44	**Spotreba pomocnej elektrickej energie** Čiast. výkon	Cons. of electrical auxiliary energy Part load	el_{min}	-	W
45	**Elektrické napätie, frekvencia**	Power supply voltage, frequency	E, f	-	V, Hz
46	**Maximálny elektrický príkon**	Maximum electric power input	W_{max}	-	W
49	**Označenie komína**	Chimney designation	T-Klasse	**T400 G**	-
52	**Strata tepla v miestnosti mimo prevádzky**	Standing air loss	V_h	**NPD**	m³/h
53	**Prevádzka s dočasným alebo dlhým horením**	Continuous operation or intermittent operation	CON o. INT	**INT**	-
54	**Priemer pripojenia dymovodu**	Diameter of the flue gas outlet	d_{out}	**120**	mm
55	**Celkové rozmery spotrebiča**	Overall dimensions of the furnace	L, H, W	**90/105, 85, 60**	cm
56	**Hmotnosť spotrebiča**	Mass of the furnace	m	**212**	kg
57	**Maximálna záťaž komína**	Maximum load due to chimney	m_{chim}	**NPD**	kg
E	**Montáž, inštalácia a údržba vykurovacieho zariadenia musí byť prevedená výlučne podľa priložených technických dokumentov.** The assembly, installation, and maintenance of the space heater must be carried out according to the enclosed technical documents.				

CE-označenie a výrobný štítok

Platné pre **REGA 40 a REGA 50.** Kópia CE-označenia a výrobného štítku nachádzajúceho sa vo vnútri priestoru sokla. Sériové číslo a dizajn nájdete na originále.

CE 25	Lohberger GmbH, Landstr. 19, A-5231 Schalchen EN16510-1:2022, EN16510-2-3:2022							LOHBERGER	
Prüfstellen-Nr.: Nr. testing-laboratory:	1532	Leistungserklärung Declaration of Performace	0500	Seriennr.: Serial number:	-				
Type:	REGA 40 und REGA 50					Design:	-		
Verwendung: Usage:	Herd für feste Brennstoffe Cookers for solid fuels					Ohne Warmwasserbereitung Without hot water preparation			
Lastart: Type of load		Nominallast Nominal load		Teillast Part load		Schwachlast Slow combustion			
Brennstoff: Fuel		Holz Wood	Pellets Pellets	Holz Wood	Pellets Pellets	Holz Wood	Pellets Pellets	Einheit Unit	
Gesamtwärmeleistung Total heat output	P	4,5	-	NPD	-	NPD	-	KW	
Raumwärmeleistung Space heat output	P_{SH}	4,5	-	NPD	-	NPD	-	KW	
Wasserwärmeleistung Water heat output	P_W	-	-	-	-	-	-	KW	
Wirkungsgrad Appliance efficiency	η	76,0	-	NPD	-			%	
CO-Emission (13%O_2) CO emission at 13% oxygen	CO	1400	-	NPD	-	NPD	-	mg/m³	
NO_x-Emission (13%O_2) NOx emission at 13% oxygen	NO_x	190	-	NPD	-	NPD	-	mg/m³	
OGC-Emission (13%O_2) Hydrocarbon em. at 13 % oxygen	OGC	110	-	NPD	-	NPD	-	mg/m³	
Staub-Emission (13%O_2) Particulate matter em. at 13% oxy	PM	38	-	NPD	-	NPD	-	mg/m³	
Mindestförderdruck Minimum flue draught	p	10	-	NPD	-	-	-	Pa	
Temp. Abgasstutzen Flue gas outlet temperature	T_s	287	-	NPD	-			°C	
Abgasmassenstrom Flue gas mass flow	$\phi_{f,g}$	5,6	-	NPD	-			g/s	

Schornstein Chimney designation	T-Klasse	T400 G		Max. Schornsteinbelastung Maximum load due to chimney	m_{chim}	NPD		kg
Jahresnutzungsgrad Seasonal space heating efficiency	η_s	66,0	%	Energieeffizienz Energy-efficiency	EEI	A	100	
Stromverbrauch Nennlast Con. of el. energy at nominal load	e_{max}	-	W	Stromverb. Standby/Teillast Con. of el. energy at Standby/part load	$e_{SB\,/\,min}$	-	-	W

Mindestabstände zu brennbaren Materialien OHNE Brandschutzeinheit* Minimum distances to combustible material without fire-protection unit							
Von der Rückseite From the rear	d_R	20	cm	Vorderseite From the front	d_P	80	cm
Von der Feuerraumseite From the fire chamber side	$d_{S\text{-}FS}$	30	cm	Vorderseite Boden Front to bottom radiation area	d_F	0	cm
Von der Rauchrohrseite From the flue gas exit side	$d_{S\text{-}RS}$	30	cm	Vorderseite Seite Front to side front radiation area	d_L	0	cm
Von der Decke From the ceiling	d_C	75	cm	Vom Boden From the bottom	d_B	0	cm

Mindestabstände zu brennbaren Materialien MIT Brandschutzeinheit bis zur Gerätehöhe* Minimum distances to combustible material with a fire-protection unit up to the hight of the appliance							
Von der Rückseite From the rear	d_R	20	cm	Von der Rauchrohrseite From the flue gas exit side	$d_{S\text{-}RS}$	0	cm
Von der Feuerraumseite From the fire chamber side	$d_{S\text{-}FS}$	0	cm	Vorderseite Eckanbau Front to corner extension	d_{EA}	30	cm
*	Detaillierte Vorgaben finden sich in der beiligenenden Bedienungs- oder Aufstellanleitung. Detailed instructions can be found in the enclosed operating or installation instructions.						

Nur empfohlene Brennstoffe verwenden. Only use recommended fuels.				Lesen & befolgen Sie die Bedienungsanleitung. Read and follow the user operating instructions			
Brennstoffe: Fuels:	Scheitholz Wood logs	- -		Zeitbrandfeuerstätte Appl. f. intermittent operation	Geräteart Type of appliance	B	
Max. zul. Betriebsdruck Permissible max. water pressure	p_w	-	bar	Mehrfachbelegung zulässig Suitable for a shared flue system	Ja	Yes	

CE-označenie a výrobný štítok

Platné pre **REGA 60.** Kópia CE-označenia a výrobného štítku nachádzajúceho sa vo vnútri priestoru sokla. Sériové číslo a dizajn nájdete na originále.

CE 25	Lohberger GmbH, Landstr. 19, A-5231 Schalchen EN16510-1:2022, EN16510-2-3:2022							LOHBERGER	
Prüfstellen-Nr.: 1532 Nr. testing-laboratory:	Leistungserklärung 0510 Declaration of Performace			Seriennr.: Serial number:				-	
Type:	Rega 60						Design:	-	
Verwendung: Usage:	Herd für feste Brennstoffe Cookers for solid fuels						Ohne Warmwasserbereitung Without hot water preparation		
Lastart: Type of load		Nominallast Nominal load		Teillast Part load		Schwachlast Slow combustion			
Brennstoff: Fuel		Holz Wood	Pellets Pellets	Holz Wood	Pellets Pellets	Holz Wood	Pellets Pellets	Einheit Unit	
Gesamtwärmeleistung Total heat output	P	6,0	-	NPD	-	NPD	-	KW	
Raumwärmeleistung Space heat output	P_{SH}	6,0	-	NPD	-	NPD	-	KW	
Wasserwärmeleistung Water heat output	P_W	-	-	-	-	-	-	KW	
Wirkungsgrad Appliance efficiency	η	76,0	-	NPD	-			%	
CO-Emission (13%O_2) CO emission at 13% oxygen	CO	1400	-	NPD	-	NPD	-	mg/m³	
NO_x-Emission (13%O_2) NOx emission at 13% oxygen	NO_X	190	-	NPD	-	NPD	-	mg/m³	
OGC-Emission (13%O_2) Hydrocarbon em. at 13 % oxygen	OGC	110	-	NPD	-	NPD	-	mg/m³	
Staub-Emission (13%O_2) Particulate matter em. at 13% oxy	PM	38	-	NPD	-	NPD	-	mg/m³	
Mindestförderdruck Minimum flue draught	p	10	-	NPD	-	-	-	Pa	
Temp. Abgasstutzen Flue gas outlet temperature	T_S	227	-	NPD	-			°C	
Abgasmassenstrom Flue gas mass flow	$\phi_{f,g}$	6,9	-	NPD	-			g/s	

Schornstein Chimney designation	*T-Klasse*	T400 G		Max. Schornsteinbelastung Maximum load due to chimney	m_{chim}	NPD		kg
Jahresnutzungsgrad Seasonal space heating efficiency	η_S	66,0	%	Energieeffizienz Energy-efficiency	*EEI*	A	100	
Stromverbrauch Nennlast Con. of el. energy at nominal load	e_{max}	-	W	Stromverb. Standby/Teillast Con. of el. energy at Standby/part load	$e_{SB\,/\,min}$	-	-	W

Mindestabstände zu brennbaren Materialien OHNE Brandschutzeinheit* Minimum distances to combustible material without fire-protection unit							
Von der Rückseite From the rear	d_R	20	cm	Vorderseite From the front	d_P	80	cm
Von der Feuerraumseite From the fire chamber side	$d_{S\text{-}FS}$	30	cm	Vorderseite Boden Front to bottom radiation area	d_F	0	cm
Von der Rauchrohrseite From the flue gas exit side	$d_{S\text{-}RS}$	30	cm	Vorderseite Seite Front to side front radiation area	d_L	0	cm
Von der Decke From the ceiling	d_C	75	cm	Vom Boden From the bottom	d_B	0	cm

Mindestabstände zu brennbaren Materialien MIT Brandschutzeinheit bis zur Gerätehöhe* Minimum distances to combustible material with a fire-protection unit up to the hight of the appliance							
Von der Rückseite From the rear	d_R	20	cm	Von der Rauchrohrseite From the flue gas exit side	$d_{S\text{-}RS}$	0	cm
Von der Feuerraumseite From the fire chamber side	$d_{S\text{-}FS}$	0	cm	Vorderseite Eckanbau Front to corner extension	d_{EA}	30	cm

* Detaillierte Vorgaben finden sich in der beiligenenden Bedienungs- oder Aufstellanleitung.
Detailed instructions can be found in the enclosed operating or installation instructions.

Nur empfohlene Brennstoffe verwenden. Only use recommended fuels.				Lesen & befolgen Sie die Bedienungsanleitung. Read and follow the user operating instructions			
Brennstoffe: Fuels:	Scheitholz Wood logs	-		Zeitbrandfeuerstätte Appl. f. intermittent operation	Geräteart Type of appliance	B	
Max. zul. Betriebsdruck Permissible max. water pressure	p_W	-	bar	Mehrfachbelegung zulässig Suitable for a shared flue system	Ja	Yes	

CE-označenie a výrobný štítok

Platné pre **REGA 75.** Kópia CE-označenia a výrobného štítku nachádzajúceho sa vo vnútri priestoru sokla. Sériové číslo a dizajn nájdete na originále.

CE

Lohberger GmbH, Landstr. 19, A-5231 Schalchen

25

EN16510-1:2022, EN16510-2-3:2022

LOHBERGER

Prüfstellen-Nr.: Nr. testing-laboratory:	1532	Leistungserklärung Declaration of Performace	0515	Seriennr.: Serial number:	-
Type:	Rega 75			Design:	-
Verwendung: Usage:	Herd für feste Brennstoffe Cookers for solid fuels			Ohne Warmwasserbereitung Without hot water preparation	

Lastart: Type of load		Nominallast Nominal load		Teillast Part load		Schwachlast Slow combustion		
Brennstoff: Fuel		Holz Wood	Pellets Pellets	Holz Wood	Pellets Pellets	Holz Wood	Pellets Pellets	Einheit Unit
Gesamtwärmeleistung Total heat output	P	6,0	-	NPD	-	NPD	-	KW
Raumwärmeleistung Space heat output	P_{SH}	6,0	-	NPD	-	NPD	-	KW
Wasserwärmeleistung Water heat output	P_W	-	-	-	-	-	-	KW
Wirkungsgrad Appliance efficiency	η	76,0	-	NPD	-			%
CO-Emission (13%O_2) CO emission at 13% oxygen	CO	1400	-	NPD	-	NPD	-	mg/m³
NO_x-Emission (13%O_2) NOx emission at 13% oxygen	NO_X	190	-	NPD	-	NPD	-	mg/m³
OGC-Emission (13%O_2) Hydrocarbon em. at 13 % oxygen	OGC	110	-	NPD	-	NPD	-	mg/m³
Staub-Emission (13%O_2) Particulate matter em. at 13% oxy	PM	38	-	NPD	-	NPD	-	mg/m³
Mindestförderdruck Minimum flue draught	p	10	-	NPD	-	-	-	Pa
Temp. Abgasstutzen Flue gas outlet temperature	T_s	254	-	NPD	-			°C
Abgasmassenstrom Flue gas mass flow	$\phi_{f,g}$	6,5	-	NPD	-			g/s

Schornstein Chimney designation	T-Klasse	T400 G		Max. Schornsteinbelastung Maximum load due to chimney	m_{chim}	NPD		kg
Jahresnutzungsgrad Seasonal space heating efficiency	η_S	66,0	%	Energieeffizienz Energy-efficiency	EEI	A	100	
Stromverbrauch Nennlast Con. of el. energy at nominal load	e_{max}	-	W	Stromverb. Standby/Teillast Con. of el. energy at Standby/part load	$e_{SB\,/\,min}$	-	-	W

Mindestabstände zu brennbaren Materialien OHNE Brandschutzeinheit*
Minimum distances to combustible material without fire-protection unit

Von der Rückseite From the rear	d_R	20	cm	Vorderseite From the front	d_P	80	cm
Von der Feuerraumseite From the fire chamber side	$d_{S\text{-}FS}$	30	cm	Vorderseite Boden Front to bottom radiation area	d_F	0	cm
Von der Rauchrohrseite From the flue gas exit side	$d_{S\text{-}RS}$	30	cm	Vorderseite Seite Front to side front radiation area	d_L	0	cm
Von der Decke From the ceiling	d_C	75	cm	Vom Boden From the bottom	d_B	0	cm

Mindestabstände zu brennbaren Materialien MIT Brandschutzeinheit bis zur Gerätehöhe*
Minimum distances to combustible material with a fire-protection unit up to the hight of the appliance

Von der Rückseite From the rear	d_R	20	cm	Von der Rauchrohrseite From the flue gas exit side	$d_{S\text{-}RS}$	0	cm
Von der Feuerraumseite From the fire chamber side	$d_{S\text{-}FS}$	0	cm	Vorderseite Eckanbau Front to corner extension	d_{EA}	30	cm

* Detaillierte Vorgaben finden sich in der beiligenenden Bedienungs- oder Aufstellanleitung.
Detailed instructions can be found in the enclosed operating or installation instructions.

Nur empfohlene Brennstoffe verwenden. Only use recommended fuels.				Lesen & befolgen Sie die Bedienungsanleitung. Read and follow the user operating instructions			
Brennstoffe: Fuels:	Scheitholz Wood logs	- -		Zeitbrandfeuerstätte Appl. f. intermittent operation	Geräteart Type of appliance		BE
Max. zul. Betriebsdruck Permissible max. water pressure	p_W	-	bar	Mehrfachbelegung zulässig Suitable for a shared flue system		Ja	Yes

CE-označenie a výrobný štítok

Platné pre **REGA 90 a REGA 105.** Kópia CE-označenia a výrobného štítku nachádzajúceho sa vo vnútri priestoru sokla. Sériové číslo a dizajn nájdete na originále.

CE	25	Lohberger GmbH, Landstr. 19, A-5231 Schalchen EN16510-1:2022, EN16510-2-3:2022								LOHBERGER	
Prüfstellen-Nr.: Nr. testing-laboratory:	1532	Leistungserklärung Declaration of Performace	0520	Seriennr.: Serial number:							
Type:		REGA 90 und REGA 105						Design:			
Verwendung: Usage:		Herd für feste Brennstoffe Cookers for solid fuels						Ohne Warmwasserbereitung Without hot water preparation			
Lastart: Type of load				Nominallast Nominal load		Teillast Part load		Schwachlast Slow combustion			
Brennstoff: Fuel				Holz Wood	Pellets Pellets	Holz Wood	Pellets Pellets	Holz Wood	Pellets Pellets	Einheit Unit	
Gesamtwärmeleistung Total heat output	P			6,6	-	NPD	-	NPD	-	KW	
Raumwärmeleistung Space heat output	P_{SH}			6,6	-	NPD	-	NPD	-	KW	
Wasserwärmeleistung Water heat output	P_W			-	-	-	-	-	-	KW	
Wirkungsgrad Appliance efficiency	η			76,0	-	NPD	-			%	
CO-Emission (13%O_2) CO emission at 13% oxygen	CO			1400	-	NPD	-	NPD	-	mg/m³	
NO_x-Emission (13%O_2) NOx emission at 13% oxygen	NO_X			190	-	NPD	-	NPD	-	mg/m³	
OGC-Emission (13%O_2) Hydrocarbon em. at 13 % oxygen	OGC			110	-	NPD	-	NPD	-	mg/m³	
Staub-Emission (13%O_2) Particulate matter em. at 13% oxy	PM			38	-	NPD	-	NPD	-	mg/m³	
Mindestförderdruck Minimum flue draught	p			10	-	NPD	-	-	-	Pa	
Temp. Abgasstutzen Flue gas outlet temperature	T_s			254	-	NPD	-			°C	
Abgasmassenstrom Flue gas mass flow	$\Phi_{f,g}$			6,5	-	NPD	-			g/s	

Schornstein Chimney designation	*T-Klasse*	T400 G		Max. Schornsteinbelastung Maximum load due to chimney	m_{chim}	NPD		kg
Jahresnutzungsgrad Seasonal space heating efficiency	η_s	66,0	%	Energieeffizienz Energy-efficiency	*EEI*	A	100	
Stromverbrauch Nennlast Con. of el. energy at nominal load	e_{max}	-	W	Stromverb. Standby/Teillast Con. of el. energy at Standby/part load	$e_{SB\,/\,min}$	-	-	W

Mindestabstände zu brennbaren Materialien OHNE Brandschutzeinheit* Minimum distances to combustible material without fire-protection unit							
Von der Rückseite From the rear	d_R	20	cm	Vorderseite From the front	d_P	80	cm
Von der Feuerraumseite From the fire chamber side	$d_{S\text{-}FS}$	30	cm	Vorderseite Boden Front to bottom radiation area	d_F	0	cm
Von der Rauchrohrseite From the flue gas exit side	$d_{S\text{-}RS}$	30	cm	Vorderseite Seite Front to side front radiation area	d_L	0	cm
Von der Decke From the ceiling	d_C	75	cm	Vom Boden From the bottom	d_B	0	cm

Mindestabstände zu brennbaren Materialien MIT Brandschutzeinheit bis zur Gerätehöhe* Minimum distances to combustible material with a fire-protection unit up to the hight of the appliance							
Von der Rückseite From the rear	d_R	20	cm	Von der Rauchrohrseite From the flue gas exit side	$d_{S\text{-}RS}$	0	cm
Von der Feuerraumseite From the fire chamber side	$d_{S\text{-}FS}$	0	cm	Vorderseite Eckanbau Front to corner extension	d_{EA}	30	cm

* Detaillierte Vorgaben finden sich in der beiligenenden Bedienungs- oder Aufstellanleitung.
Detailed instructions can be found in the enclosed operating or installation instructions.

Nur empfohlene Brennstoffe verwenden. Only use recommended fuels.				Lesen & befolgen Sie die Bedienungsanleitung. Read and follow the user operating instructions			
Brennstoffe: Fuels:	Scheitholz Wood logs	-	-	Zeitbrandfeuerstätte Appl. f. intermittent operation	Geräteart Type of appliance	BE	
Max. zul. Betriebsdruck Permissible max. water pressure	p_W	-	bar	Mehrfachbelegung zulässig Suitable for a shared flue system	Ja	Yes	

Technická dokumentácia (EU) 2015/1185

Platné pre **REGA 40 a REGA 50**

Technische Dokumentation gemäß der Verordnung (EU) 2015/1185 (deutsch)
Technical documentation according to Regulation (EU) 2015 / 1185 (english)

LOHBERGER

Lohberger GmbH
Landstr. 19
A-5231 Schalchen

Seite 1/1; SCR 05-2025

1	Eindeutiger Kenncode des Produkttyps	Unique identification code of the product type	REGA 40 und REGA 50			
2	Gleichwertige Modelle	Equivalent models	-			
3	Name des Herstellers	Manufacturer's name	Lohberger GmbH Landstr. 19, A-5231 Schalchen +43-7742-5211-0, office@lohberger.com			
4	Prüfstelle und Prüfberichte	Notified test laboratory and laboratory report	1532	TGM-Wien	TGM-VA HL 9339	
	Harmonisierte technische Spezifikation	Harmonised technical specification	EN16510-1:2022, EN16510-2-3:2022			
	Prüfstelle und Prüfberichte	Notified test laboratory and laboratory report	-	-	-	
	Harmonisierte technische Spezifikation	Harmonised technical specification	-			
	Prüfstelle und Prüfberichte	Notified test laboratory and laboratory report	-	-	-	
	Harmonisierte technische Spezifikation	Harmonised technical specification	-			
5	Indirekte Heizfunktion	Indirect heating function	Nein	No		
	Direkte Wärmeleistung	Direct heat output	P_{SH}	4,5	kW	
	Indrekte Wärmeleistung	Indirect heat output	P_W	-	kW	

			Feuchtigkeit / Humidity	Bevorzugter Brennstoff / Preferred fuel	Geeigneter Brennstoff / Suitable fuel(s)	Raumheizungs-Jahresnutzungsgrad / Seasonal space heating efficiency	Emissionen Nennlast / Emissions Nom. load				Emissionen Teillast / Emissions Part load			
							PM	OGC	CO	NO_x	PM	OGC	CO	NO_x
	Brennstoff	Fuel	W_t [%]			η_s [%]	[mg/Nm³] 13% O_2				[mg/Nm³] 13% O_2			
6	Scheitholz	Wood logs	25	x	-	66,0	38	110	1400	190	NPD	NPD	NPD	NPD
	Pressholz	Compressed wood	12	-	-		-	-	-	-	-	-	-	-
	Sonstige holzartige Biomasse	Other woody biomass		-	-									
	Braunkohlenbriketts	Lignite briquettes		-	-									
	Andere Brennstoffe	Other fuels		-	-									

7	Eigenschaften beim ausschließlichen Betrieb mit dem bevorzugten Brennstoff		Characteristics when operating with the preferred fuel only				
			Lastart / Type of load		Nennlast / Nom. load	Teillast / Part load	Einheit / Unit
	Nenn-Wärmeleistung	Nominal heat output		P	4,5	NPD	kW
	Wirkungsgrad	Efficiency		η	76,0	NPD	%
8	Raumheizungs-Jahresnutzungsgrad	Seasonal space heating efficiency		η_s	66,0		%
	Energieeffizienzindex	Energy efficiency index		EEI	100	A	
	Verbrauch elektrischer Hilfsenergie	Bereitschaft	Cons. of electrical auxiliary energy	Standby	el_{SB}	-	W
	Verbrauch elektrischer Hilfsenergie	Nennlast	Cons. of electrical auxiliary energy	Nom. load	el_{max}	-	W
	Verbrauch elektrischer Hilfsenergie	Teillast	Cons. of electrical auxiliary energy	Part load	el_{min}	-	W
	Leistungsbedarf der Pilotflamme		Pilot flame power requirement		P_{pilot}	-	W

9	Art der Wärmeleistung/Raumtemperaturkontrolle (wähle nur eine)	Type of heat output/room temperature control (select one)		
	Einstufige Wärmeleistung, keine Raumtemperaturkonrolle	Single stage heat output, no room temperature control	Ja	Yes
	Zwei oder mehr manuell einstellb. Stufen, keine Raumtemp. Kontrolle	Two or more manual stages, no room temperature control	Nein	No
	Raumtemperaturkontrolle mit mechanischem Thermostat	With mechanic thermostat room temperature control	Nein	No
	Mit elektronischer Raumtemperaturkontrolle	With electronic room temperature control	Nein	No
	Mit elektronischer Raumtemperaturkontrolle und Tageszeitregelung	With electronic room temperature control plus day timer	Nein	No
	Mit elektr. Raumtemperaturkontrolle und Wochentagsregelung	With electronic room temperature control plus week timer	Nein	No
10	*Sonstige Regelungsoptionen (Mehrfachnennungen möglich)*	*Other control options (multiple selections possible)*		
	Raumtemperaturkontrolle mit Präsenzerkennung	Room temperature control, with presence detection	Nein	No
	Raumtemperaturkontrolle mit Erkennung offener Fenster	Room temperature control, with open window detection	Nein	No
	Mit Fernbedienungsoption	With remote control option	Nein	No

Brandschutz- und Sicherheitsabstände zu brennbaren Baustoffen sind einzuhalten!	Fire protection and safety distances to flammable building materials must be observed!
Eine ausreichende Verbrennungsluftversorgung muss jederzeit gewährleistet sein!	A sufficient supply of combustion air must be guaranteed at all times!
Luftansaugsysteme können die Verbrennungsluftzufuhr stören!	Air intake systems can disrupt the combustion air supply!
Wasserführende Geräte nur betreiben, wenn die Sicherheitseinrichtungen funktionsfähig sind!	Only use water-bearing appliances when the safety devices are functional!
Bei der Schornsteindimensionierung sind die Abgaswerte des Gerätes zu beachten!	The appliance flue gas values must be considered when dimensioning the chimney!
Weitere Hinweise siehe Bedienungs,- Installations,- und/oder Planungsanleitung.	For further information, see operating, installation, and/or planning instructions.

Unterzeichnet für den Hersteller und im Namen des Herstellers von		Signed for and on behalf of the manufacturer by	
Name und Funktion Name and position	Hannes Kolb, Mag. Geschäftsführer (CEO)	Name und Funktion Name and position	Markus Weiss, Dipl. Ing(FH) Entwicklungsleitung (Chief R&D)
Ort und Datum Place and date	Schalchen, 12.05.25	Ort und Datum Place and date	Schalchen, 12.05.25
Unterschrift Signature		Unterschrift Signature	

Technická dokumentácia (EU) 2015/1185

Platné pre **REGA 60.**

Technische Dokumentation gemäß der Verordnung (EU) 2015/1185 (deutsch)
Technical documentation according to Regulation (EU) 2015 / 1185 (english)

LOHBERGER

Lohberger GmbH
Landstr. 19
A-5231 Schalchen

Seite 1/1; SCR 05-2025

1	Eindeutiger Kenncode des Produkttyps	Unique identification code of the product type	Rega 60		
2	Gleichwertige Modelle	Equivalent models	-		
3	Name des Herstellers	Manufacturer's name	Lohberger GmbH Landstr. 19, A-5231 Schalchen +43-7742-5211-0, office@lohberger.com		
4	Prüfstelle und Prüfberichte	Notified test laboratory and laboratory report	1532	TGM-Wien	TGM-VA HL 9380
	Harmonisierte technische Spezifikation	Harmonised technical specification	EN16510-1:2022, EN16510-2-3:2022		
	Prüfstelle und Prüfberichte	Notified test laboratory and laboratory report	-	-	-
	Harmonisierte technische Spezifikation	Harmonised technical specification	-		
	Prüfstelle und Prüfberichte	Notified test laboratory and laboratory report	-	-	-
	Harmonisierte technische Spezifikation	Harmonised technical specification	-		
5	Indirekte Heizfunktion	Indirect heating function	Nein	No	
	Direkte Wärmeleistung	Direct heat output	P_{SH}	6,0	kW
	Indrekte Wärmeleistung	Indirect heat output	P_W	-	kW

			Feuchtigkeit / Humidity	Bevorzugter Brennstoff / Preferred fuel	Geeigneter Brennstoff / Suitable fuel(s)	Raumheizungs-Jahresnutzungsgrad / Seasonal space heating efficiency	Emissionen Nennlast		Emissions Nom. load		Emissionen Teillast		Emissions Part load	
							PM	OGC	CO	NO_x	PM	OGC	CO	NO_x
6	Brennstoff	Fuel	W_k [%]			η_s [%]	[mg/Nm³] 13% O_2				[mg/Nm³] 13% O_2			
	Scheitholz	Wood logs	25	x	-	66,0	38	110	1400	190	NPD	NPD	NPD	NPD
	Pressholz	Compressed wood	12	-	-		-	-	-	-	-	-	-	-
	Sonstige holzartige Biomasse	Other woody biomass		-	-									
	Braunkohlenbriketts	Lignite briquettes		-	-									
	Andere Brennstoffe	Other fuels		-	-									

7	Eigenschaften beim ausschließlichen Betrieb mit dem bevorzugten Brennstoff		Characteristics when operating with the preferred fuel only			
			Lastart / Type of load		Nennlast / Nom. load	Teillast / Part load
	Nenn-Wärmeleistung	Nominal heat output	P		6,0	NPD
	Wirkungsgrad	Efficiency	η		76,0	NPD

8	Raumheizungs-Jahresnutzungsgrad		Seasonal space heating efficiency		η_s	66,0	%
	Energieeffizienzindex		Energy efficiency index		EEI	100 A	
	Verbrauch elektrischer Hilfsenergie	Bereitschaft	Cons. of electrical auxiliary energy	Standby	el_{SB}	-	W
	Verbrauch elektrischer Hilfsenergie	Nennlast	Cons. of electrical auxiliary energy	Nom. load	el_{max}	-	W
	Verbrauch elektrischer Hilfsenergie	Teillast	Cons. of electrical auxiliary energy	Part load	el_{min}	-	W
	Leistungsbedarf der Pilotflamme		Pilot flame power requirement		P_{pilot}	-	W

9	Art der Wärmeleistung/Raumtemperaturkontrolle (wähle nur eine)	Type of heat output/room temperature control (select one)			
	Einstufige Wärmeleistung, keine Raumtemperaturkonrolle	Single stage heat output, no room temperature control	Ja	Yes	
	Zwei oder mehr manuell einstellb. Stufen, keine Raumtemp. Kontrolle	Two or more manual stages, no room temperature control	Nein	No	
	Raumtemperaturkontrolle mit mechanischem Thermostat	With mechanic thermostat room temperature control	Nein	No	
	Mit elektronischer Raumtemperaturkontrolle	With electronic room temperature control	Nein	No	
	Mit elektronischer Raumtemperaturkontrolle und Tageszeitregelung	With electronic room temperature control plus day timer	Nein	No	
	Mit elektr. Raumtemperaturkontrolle und Wochentagsregelung	With electronic room temperature control plus week timer	Nein	No	
10	*Sonstige Regelungsoptionen (Mehrfachnennungen möglich)*	*Other control options (multiple selections possible)*			
	Raumtemperaturkontrolle mit Präsenzerkennung	Room temperature control, with presence detection	Nein	No	
	Raumtemperaturkontrolle mit Erkennung offener Fenster	Room temperature control, with open window detection	Nein	No	
	Mit Fernbedienungsoption	With remote control option	Nein	No	

Brandschutz- und Sicherheitsabstände zu brennbaren Baustoffen sind einzuhalten!	Fire protection and safety distances to flammable building materials must be observed!
Eine ausreichende Verbrennungsluftversorgung muss jederzeit gewährleistet sein!	A sufficient supply of combustion air must be guaranteed at all times!
Luftansaugsysteme können die Verbrennungsluftzufuhr stören!	Air intake systems can disrupt the combustion air supply!
Wasserführende Geräte nur betreiben, wenn die Sicherheitseinrichtungen funktionsfähig sind!	Only use water-bearing appliances when the safety devices are functional!
Bei der Schornsteindimensionierung sind die Abgaswerte des Gerätes zu beachten!	The appliance flue gas values must be considered when dimensioning the chimney!
Weitere Hinweise siehe Bedienungs,- Installations,- und/oder Planungsanleitung.	For further information, see operating, installation, and/or planning instructions.

Unterzeichnet für den Hersteller und im Namen des Herstellers von		Signed for and on behalf of the manufacturer by	
Name und Funktion Name and position	Hannes Kolb, Mag. Geschäftsführer (CEO)	Name und Funktion Name and position	Markus Weiss, Dipl. Ing(FH) Entwicklungsleitung (Chief R&D)
Ort und Datum Place and date	Schalchen, 12.05.25	Ort und Datum Place and date	Schalchen, 12.05.25
Unterschrift Signature		Unterschrift Signature	

Technická dokumentácia (EU) 2015/1185

Platné pre **REGA 75.**

Technische Dokumentation gemäß der Verordnung (EU) 2015/1185 (deutsch)
Technical documentation according to Regulation (EU) 2015 / 1185 (english)

LOHBERGER

Lohberger GmbH
Landstr. 19
A-5231 Schalchen

Seite 1/1; SCR 05-2025

1	Eindeutiger Kenncode des Produkttyps	Unique identification code of the product type	Rega 75		
2	Gleichwertige Modelle	Equivalent models	-		
3	Name des Herstellers	Manufacturer's name	Lohberger GmbH Landstr. 19, A-5231 Schalchen +43-7742-5211-0, office@lohberger.com		
4	Prüfstelle und Prüfberichte	Notified test laboratory and laboratory report	1532 TGM-Wien	TGM-VA HL 9340	
	Harmonisierte technische Spezifikation	Harmonised technical specification	EN16510-1:2022, EN16510-2-3:2022		
	Prüfstelle und Prüfberichte	Notified test laboratory and laboratory report	- -	-	
	Harmonisierte technische Spezifikation	Harmonised technical specification	-		
	Prüfstelle und Prüfberichte	Notified test laboratory and laboratory report	- -	-	
	Harmonisierte technische Spezifikation	Harmonised technical specification	-		
5	Indirekte Heizfunktion	Indirect heating function	Nein No		
	Direkte Wärmeleistung	Direct heat output	P_{SH}	6,0	kW
	Indirekte Wärmeleistung	Indirect heat output	P_W	-	kW

			Feuchtigkeit	Humidity	Bevorzugter Brennstoff	Preferred fuel	Geeigneter Brennstoff	Suitable fuel(s)	Raumheizungs-Jahresnutzungsgrad	Seasonal space heating efficiency	Emissionen Nennlast		Emissions Nom. load		Emissionen Teillast		Emissions Part load	
											PM	OGC	CO	NO_x	PM	OGC	CO	NO_x
6	Brennstoff	Fuel	W_t [%]						η_s [%]		[mg/Nm³] 13% O_2				[mg/Nm³] 13% O_2			
	Scheitholz	Wood logs	25		x		-				38	110	1400	190	NPD	NPD	NPD	NPD
	Pressholz	Compressed wood	12		-		-				-	-	-	-	-	-	-	-
	Sonstige holzartige Biomasse	Other woody biomass			-		-		66,0									
	Braunkohlenbriketts	Lignite briquettes			-		-											
	Andere Brennstoffe	Other fuels			-		-											

7	Eigenschaften beim ausschließlichen Betrieb mit dem bevorzugten Brennstoff		Characteristics when operating with the preferred fuel only				
			Lastart Type of load		Nennlast Nom. load	Teillast Part load	Einheit Unit
	Nenn-Wärmeleistung	Nominal heat output	P		6,0	NPD	kW
	Wirkungsgrad	Efficiency	η		76,0	NPD	%

8	Raumheizungs-Jahresnutzungsgrad		Seasonal space heating efficiency		η_s	66,0	%
	Energieeffizienzindex		Energy efficiency index		EEI	100 A	
	Verbrauch elektrischer Hilfsenergie	Bereitschaft	Cons. of electrical auxiliary energy	Standby	el_{SB}	-	W
	Verbrauch elektrischer Hilfsenergie	Nennlast	Cons. of electrical auxiliary energy	Nom. load	el_{max}	-	W
	Verbrauch elektrischer Hilfsenergie	Teillast	Cons. of electrical auxiliary energy	Part load	el_{min}	-	W
	Leistungsbedarf der Pilotflamme		Pilot flame power requirement		P_{pilot}	-	W

9	Art der Wärmeleistung/Raumtemperaturkontrolle (wähle nur eine)	Type of heat output/room temperature control (select one)			
	Einstufige Wärmeleistung, keine Raumtemperaturkonrolle	Single stage heat output, no room temperature control	Ja	Yes	
	Zwei oder mehr manuell einstellb. Stufen, keine Raumtemp. Kontrolle	Two or more manual stages, no room temperature control	Nein	No	
	Raumtemperaturkontrolle mit mechanischem Thermostat	With mechanic thermostat room temperature control	Nein	No	
	Mit elektronischer Raumtemperaturkontrolle	With electronic room temperature control	Nein	No	
	Mit elektronischer Raumtemperaturkontrolle und Tageszeitregelung	With electronic room temperature control plus day timer	Nein	No	
	Mit elektr. Raumtemperaturkontrolle und Wochentagsregelung	With electronic room temperature control plus week timer	Nein	No	
10	*Sonstige Regelungsoptionen (Mehrfachnennungen möglich)*	*Other control options (multiple selections possible)*			
	Raumtemperaturkontrolle mit Präsenzerkennung	Room temperature control, with presence detection	Nein	No	
	Raumtemperaturkontrolle mit Erkennung offener Fenster	Room temperature control, with open window detection	Nein	No	
	Mit Fernbedienungsoption	With remote control option	Nein	No	

Brandschutz- und Sicherheitsabstände zu brennbaren Baustoffen sind einzuhalten!	Fire protection and safety distances to flammable building materials must be observed!
Eine ausreichende Verbrennungsluftversorgung muss jederzeit gewährleistet sein!	A sufficient supply of combustion air must be guaranteed at all times!
Luftansaugsysteme können die Verbrennungsluftzufuhr stören!	Air intake systems can disrupt the combustion air supply!
Wasserführende Geräte nur betreiben, wenn die Sicherheitseinrichtungen funktionsfähig sind!	Only use water-bearing appliances when the safety devices are functional!
Bei der Schornsteindimensionierung sind die Abgaswerte des Gerätes zu beachten!	The appliance flue gas values must be considered when dimensioning the chimney!
Weitere Hinweise siehe Bedienungs,- Installations,- und/oder Planungsanleitung.	For further information, see operating, installation, and/or planning instructions.

Unterzeichnet für den Hersteller und im Namen des Herstellers von		**Signed for and on behalf of the manufacturer by**	
Name und Funktion Name and position	Hannes Kolb, Mag. Geschäftsführer (CEO)	Name und Funktion Name and position	Markus Weiss, Dipl. Ing(FH) Entwicklungsleitung (Chief R&D)
Ort und Datum Place and date	Schalchen, 12.05.25	Ort und Datum Place and date	Schalchen, 12.05.25
Unterschrift Signature		Unterschrift Signature	

Technická dokumentácia (EU) 2015/1185

Platné pre **REGA 90 a REGA 105.**

Technische Dokumentation gemäß der Verordnung (EU) 2015/1185 (deutsch)
Technical documentation according to Regulation (EU) 2015 / 1185 (english)

LOHBERGER

Lohberger GmbH
Landstr. 19
A-5231 Schalchen

Seite 1/1; SCR 05-2025

1	Eindeutiger Kenncode des Produkttyps	Unique identification code of the product type	REGA 90 und REGA 105			
2	Gleichwertige Modelle	Equivalent models	-			
3	Name des Herstellers	Manufacturer's name	Lohberger GmbH Landstr. 19, A-5231 Schalchen +43-7742-5211-0, office@lohberger.com			
4	Prüfstelle und Prüfberichte	Notified test laboratory and laboratory report	1532	TGM-Wien	TGM-VA HL 9340	
	Harmonisierte technische Spezifikation	Harmonised technical specification	EN16510-1:2022, EN16510-2-3:2022			
	Prüfstelle und Prüfberichte	Notified test laboratory and laboratory report	-	-	-	
	Harmonisierte technische Spezifikation	Harmonised technical specification	-			
	Prüfstelle und Prüfberichte	Notified test laboratory and laboratory report	-	-	-	
	Harmonisierte technische Spezifikation	Harmonised technical specification	-			
5	Indirekte Heizfunktion	Indirect heating function	Nein	No		
	Direkte Wärmeleistung	Direct heat output	P_{SH}	6,6	kW	
	Indrekte Wärmeleistung	Indirect heat output	P_W	-	kW	

			Feuchtigkeit	Humidity	Bevorzugter Brennstoff	Preferred fuel	Geeigneter Brennstoff	Suitable fuel(s)	Raumheizungs-Jahresnutzungsgrad	Seasonal space heating efficiency	Emissionen Nennlast		Emissions Nom. load		Emissionen Teillast		Emissions Part load	
											PM	OGC	CO	NO_x	PM	OGC	CO	NO_x
	Brennstoff	Fuel	W_t[%]						η_S [%]		[mg/Nm³] 13% O_2				[mg/Nm³] 13% O_2			
6	Scheitholz	Wood logs	25		x		-				38	110	1400	190	NPD	NPD	NPD	NPD
	Pressholz	Compressed wood	12		-		-				-	-	-	-	-	-	-	-
	Sonstige holzartige Biomasse	Other woody biomass			-		-		66,0									
	Braunkohlenbriketts	Lignite briquettes			-		-											
	Andere Brennstoffe	Other fuels			-		-											

7	Eigenschaften beim ausschließlichen Betrieb mit dem bevorzugten Brennstoff		Characteristics when operating with the preferred fuel only			
			Lastart Type of load		Nennlast Nom. load	Teillast Part load	Einheit Unit
	Nenn-Wärmeleistung	Nominal heat output	P		6,6	NPD	kW
	Wirkungsgrad	Efficiency	η		76,0	NPD	%

8	Raumheizungs-Jahresnutzungsgrad		Seasonal space heating efficiency		η_S	66,0	%
	Energieeffizienzindex		Energy efficiency index		EEI	100 A	
	Verbrauch elektrischer Hilfsenergie	Bereitschaft	Cons. of electrical auxiliary energy	Standby	el_{SB}	-	W
	Verbrauch elektrischer Hilfsenergie	Nennlast	Cons. of electrical auxiliary energy	Nom. load	el_{max}	-	W
	Verbrauch elektrischer Hilfsenergie	Teillast	Cons. of electrical auxiliary energy	Part load	el_{min}	-	W
	Leistungsbedarf der Pilotflamme		Pilot flame power requirement		P_{pilot}	-	W

9	Art der Wärmeleistung/Raumtemperaturkontrolle (wähle nur eine)	Type of heat output/room temperature control (select one)			
	Einstufige Wärmeleistung, keine Raumtemperaturkonrolle	Single stage heat output, no room temperature control	Ja	Yes	
	Zwei oder mehr manuell einstellb. Stufen, keine Raumtemp. Kontrolle	Two or more manual stages, no room temperature control	Nein	No	
	Raumtemperaturkontrolle mit mechanischem Thermostat	With mechanic thermostat room temperature control	Nein	No	
	Mit elektronischer Raumtemperaturkontrolle	With electronic room temperature control	Nein	No	
	Mit elektronischer Raumtemperaturkontrolle und Tageszeitregelung	With electronic room temperature control plus day timer	Nein	No	
	Mit elektr. Raumtemperaturkontrolle und Wochentagsregelung	With electronic room temperature control plus week timer	Nein	No	
10	*Sonstige Regelungsoptionen (Mehrfachnennungen möglich)*	*Other control options (multiple selections possible)*			
	Raumtemperaturkontrolle mit Präsenzerkennung	Room temperature control, with presence detection	Nein	No	
	Raumtemperaturkontrolle mit Erkennung offener Fenster	Room temperature control, with open window detection	Nein	No	
	Mit Fernbedienungsoption	With remote control option	Nein	No	

Brandschutz- und Sicherheitsabstände zu brennbaren Baustoffen sind einzuhalten!	Fire protection and safety distances to flammable building materials must be observed!
Eine ausreichende Verbrennungsluftversorgung muss jederzeit gewährleistet sein!	A sufficient supply of combustion air must be guaranteed at all times!
Luftansaugsysteme können die Verbrennungsluftzufuhr stören!	Air intake systems can disrupt the combustion air supply!
Wasserführende Geräte nur betreiben, wenn die Sicherheitseinrichtungen funktionsfähig sind!	Only use water-bearing appliances when the safety devices are functional!
Bei der Schornsteindimensionierung sind die Abgaswerte des Gerätes zu beachten!	The appliance flue gas values must be considered when dimensioning the chimney!
Weitere Hinweise siehe Bedienungs,- Installations,- und/oder Planungsanleitung.	For further information, see operating, installation, and/or planning instructions.

Unterzeichnet für den Hersteller und im Namen des Herstellers von		**Signed for and on behalf of the manufacturer by**	
Name und Funktion Name and position	Hannes Kolb, Mag. Geschäftsführer (CEO)	Name und Funktion Name and position	Markus Weiss, Dipl. Ing(FH) Entwicklungsleitung (Chief R&D)
Ort und Datum Place and date	Schalchen, 12.05.25	Ort und Datum Place and date	Schalchen, 12.05.25
Unterschrift Signature		Unterschrift Signature	

Rozmery

REGA 40 / 50

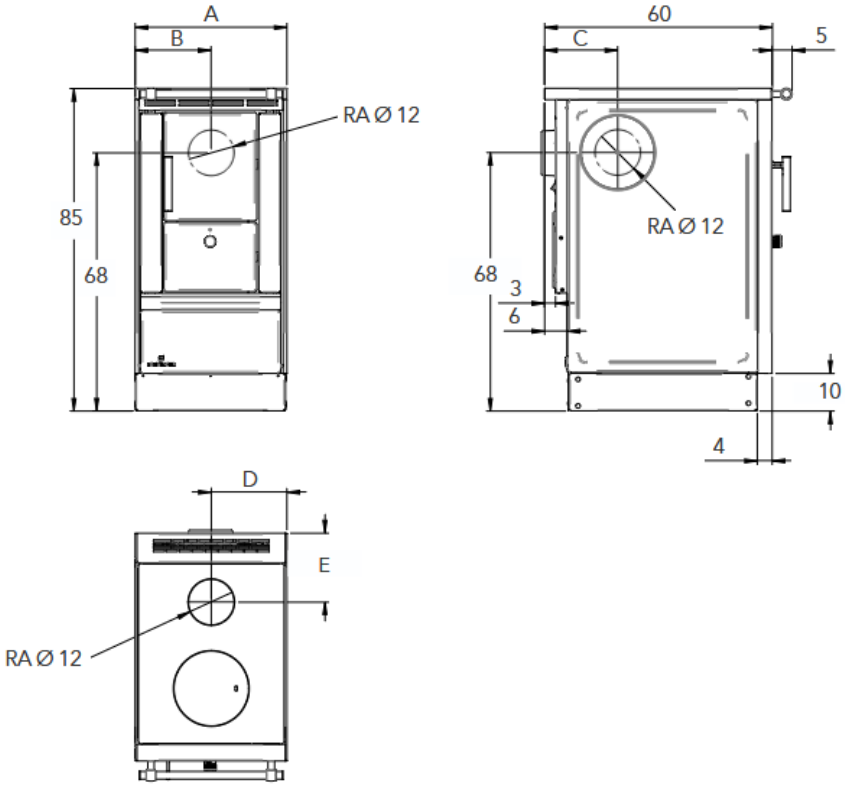

REGA 60

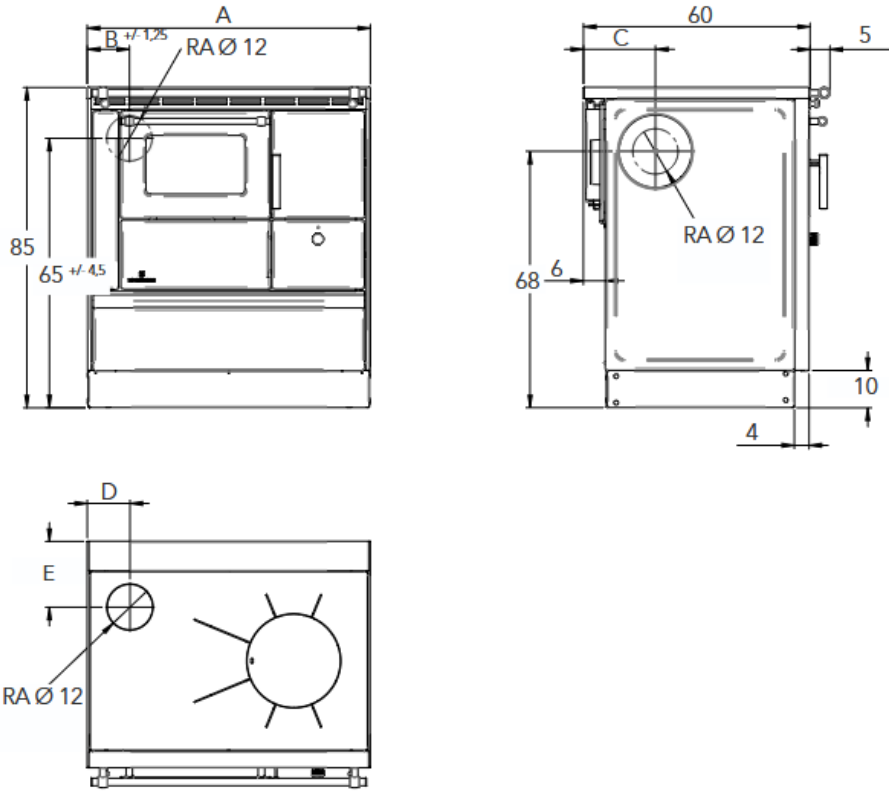

REGA 75-105

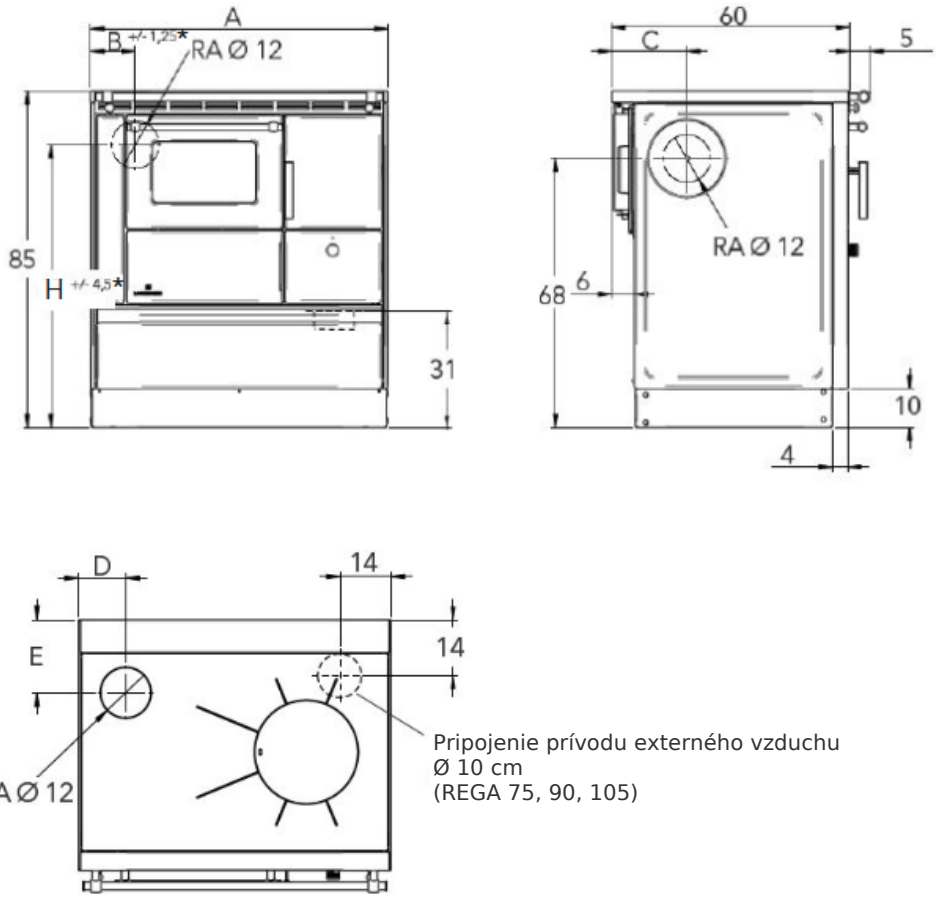

			REGA 40	REGA 50	REGA 60	REGA 75	REGA 75 akum. systém	REGA 90	REGA 90 akum. systém	REGA 105	REGA 105 akum. systém
Šírka		A	40	50	60	75	75	90	90	105	105
Pripojenie vývodu spalín zozadu	vzdialenosť zdola	H	68	68	65±4,5	65±4,5	68	65±4,5	68	65±4,5	68
	vzdialenosť od boku	B	20	25	12±1,2	12±1,2	12	12±1,2	12	12±1,2	12
Pr. vývodu spalín zboku	vzdialenosť od steny	C	19	19	19	19	19	19	19	19	19
Pripojenie vývodu spalín zhora	vzdialenosť od boku	D	20	25	11,5	11,5	-	10	-	12,5	-
	vzdialenosť od steny	E	18	18	17,5	17,5	-	17,5	-	17	-
Priemer pripojenia vývodu spalín		RA	12	12	12	12	12	12	12	12	12

Záručné podmienky

Tieto záručné podmienky platia vo všetkých európskych krajinách, v ktorých sú spotrebiče firmy Lohberger distribuované miestnymi predajcami. S nárokmi na záručné plnenie je potrebné sa obrátiť na miestneho predajcu, poprípade na predajcu, u ktorého ste si spotrebič zakúpili.

Záruka

Všeobecne poskytuje firma Lohberger trojročnú plnú záruku na dokázateľné chyby materiálu alebo zhotovenia. Nárok na záruku končí ale po piatiach rokoch od zhotovenia zariadenia.

Mnohé typy alebo súčasti majú určité obmedzenia: Pri spotrebičoch s teplovodným výmenníkom závisí záruka od profesionálnej inštalácie antikondenzačného ventilu alebo inštalácie skrinky na armatúru (AME.4).

Výnimky

Záruka sa nevzťahuje na normálne opotrebovanie, ktorému podlieha každé zariadenie pri vykurovaní. Príkladom sú napríklad nižšie uvedené súčasti:
Šamotové tehly, ktoré sa počas priebehu vykurovania zafarbia alebo na nich vzniknú trhliny, ktoré, pokiaľ šamotové tehly ostávajú na svojom mieste, neovplyvňujú funkčnosť.
Sklá (Rozbitie skla vonkajším vplyvom, zmeny povrchu vplyvom tepla ako napríklad pripálené kúsky popola alebo sadze).
Zafarbenia náteru preťažením alebo tepelným zaťažením.
Tesnenia (napr. stvrdnutie alebo prasknutie kvôli tepelnému alebo mechanickému zaťaženiu)
Povrchové vrstvy (časté čistenie alebo čistenie agresívnymi čistiacimi prostriedkami)
Liatinové časti (Silno tepelne zaťažené liatinové časti ako napríklad rošt alebo platňa koncentrácie plameňov JETIFIRE) **Dopravník peliet**, sklápací rošt, zapaľovač a teplotný senzor peletového modulu Lohberger.

Záruka sa rovnako nevzťahuje na poškodenia, ktoré boli spôsobené nesprávnym používaním, ako napríklad:
Nedostatočná údržba spaľovacej komory, teplovodného výmenníka, vedenia spalín, popolníka, atď.
Nesprávne palivá: Pelety, ktoré nespĺňajú normu EN 14961-2 A1 alebo DIN-Plus, vlhké alebo nevhodné palivá, atď.

Začiatok záruky

Začiatkom záruky je moment prevzatia zariadenia Vami ako „používateľom“. Uschovajte si tento návod spolu so záručným listom a dokladom o kúpe. Podmienkou na plnenie našej záručnej povinnosti je, aby zariadenie bolo nainštalované podľa našich inštrukcií a platných európskych a miestnych noriem, obsluhované podľa našich inštrukcií a správne udržiavané.

Opravy

Vaše zariadenie dôsledne skontrolujeme a oznámime Vám, či máte nárok na plnenie záruky. Ak áno, rozhodneme, akým spôsobom bude problém vyriešený. V prípade opravy sa postaráme o profesionálne prevedenie na mieste alebo v našich dielňach. Tým sa nepredĺži trvanie záruky začatej pri prevzatí spotrebiča. V prípade potreby výmeny celého spotrebiča sa záručná doba začne počítať nanovo. Pri poslaní spotrebiča na opravu priložte Váš doklad o kúpe.

Náklady

V rámci záruky preberá firma Lohberger náklady na profesionálnu opravu zariadenia na mieste alebo v dielni. Pri opravách na mieste musí byť zaistený prístup k zariadeniu, v prípade, že je zariadenie zabudované, nevzniká nárok na náhradu nákladov na vybratie a opätovné zabudovanie zariadenia, rovnako ako všetky s tým súvisiace náklady.
Keď sa rozhodneme, že oprava Vášho zariadenia by mala prebiehať v našej dielni, preberáte zodpovednosť za dopravu a taktiež uhrádzate náklady za ňu.

Vylúčenie záruky

Nepreberáme zodpovednosť za poškodenie alebo zmiznutie spotrebiča kvôli krádeži, požiaru, vandalizmu alebo podobným príčinám. Taktiež na priame alebo nepriame škody spôsobené vynáškou alebo dopravou sa nevzťahuje záruka, ak nebola vykonaná firmou Lohberger alebo firmou Lohberger povereným dodávateľom.

Na škody spôsobené chemickými alebo elektrochemickými účinkami (napr. nečistoty vo vzduchu na spaľovanie, nesprávne realizovaný prívod vody na vykurovanie – tvorba vodného kameňa, atď.) alebo inštaláciou nezodpovedajúcou inštrukciám firmy Lohberger či technickým normám sa nevzťahuje záruka.

Na viditeľné poškodenia náteru a smaltu, ktoré boli spôsobené chybou výrobcu, sa záruka vzťahuje len vtedy, ak sú nám písomne ohlásené do 14 dní po prevzatí zariadenia.

ZMENY ALEBO ZÁSAHY DO ZARIADENIA NEAUTORIZOVANÝMI OSOBAMI MAJÚ ZA NÁSLEDOK ZÁNIK NÁROKU NA PLNENIE ZÁRUKY! NASTAVOVACIE ALEBO REGULAČNÉ PRÁCE SÚ VO VŠEOBECNOSTI SPOPLATNENÉ.

LOHBERGER

Autorizovaný predajca:

SPORÁKY NA DREVO s.r.o.

LOHBERGER GmbH
Landstraße 19, 5231 Schalchen, Austria
T: +43 7742 5211 0, F: +43 7742 5211 7110
E: office@lohberger.com, W: www.lohberger.com

Katalog Art. Nr. 54001126; SCR